寸法図

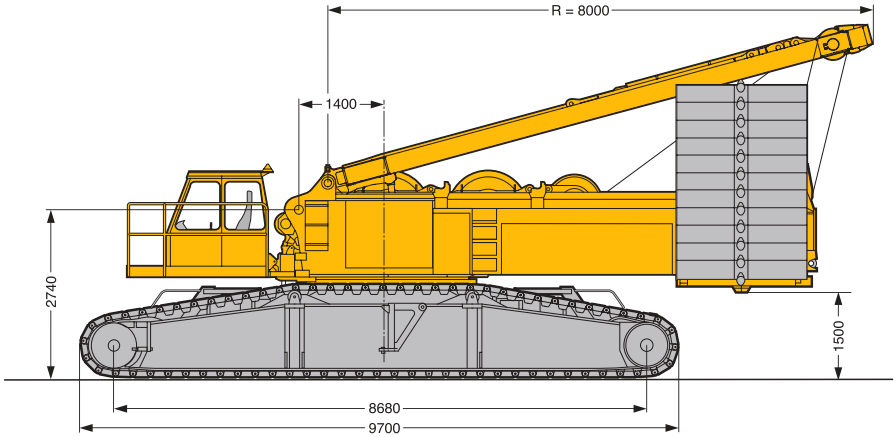
R = 8000
1400
2740
1500
8680
9700

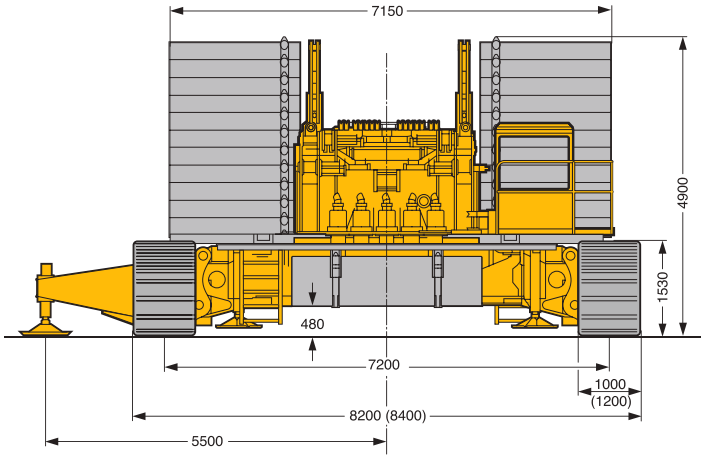
7150
4900
1530
480
7200
1000
(1200)
8200 (8400)
5500

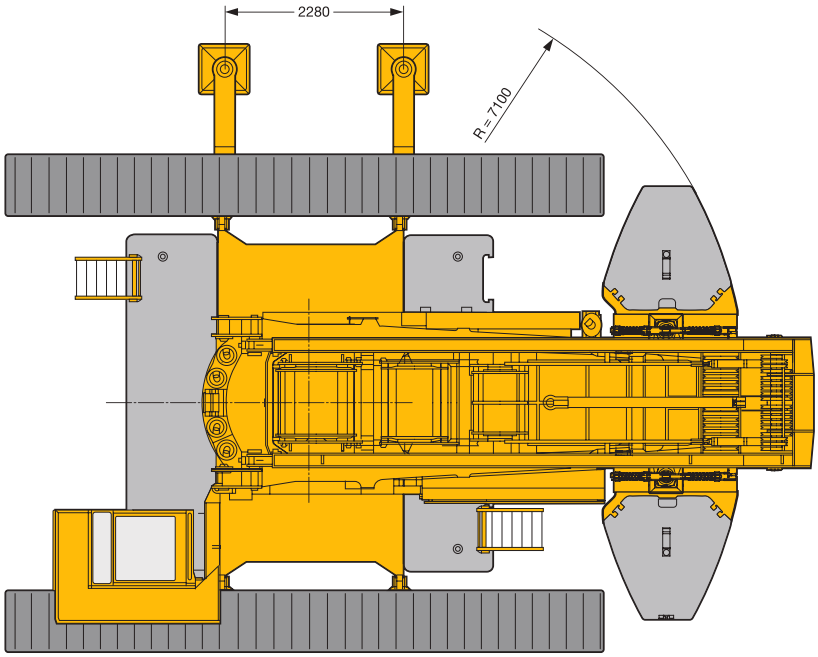
2280
R = 7100

寸法図

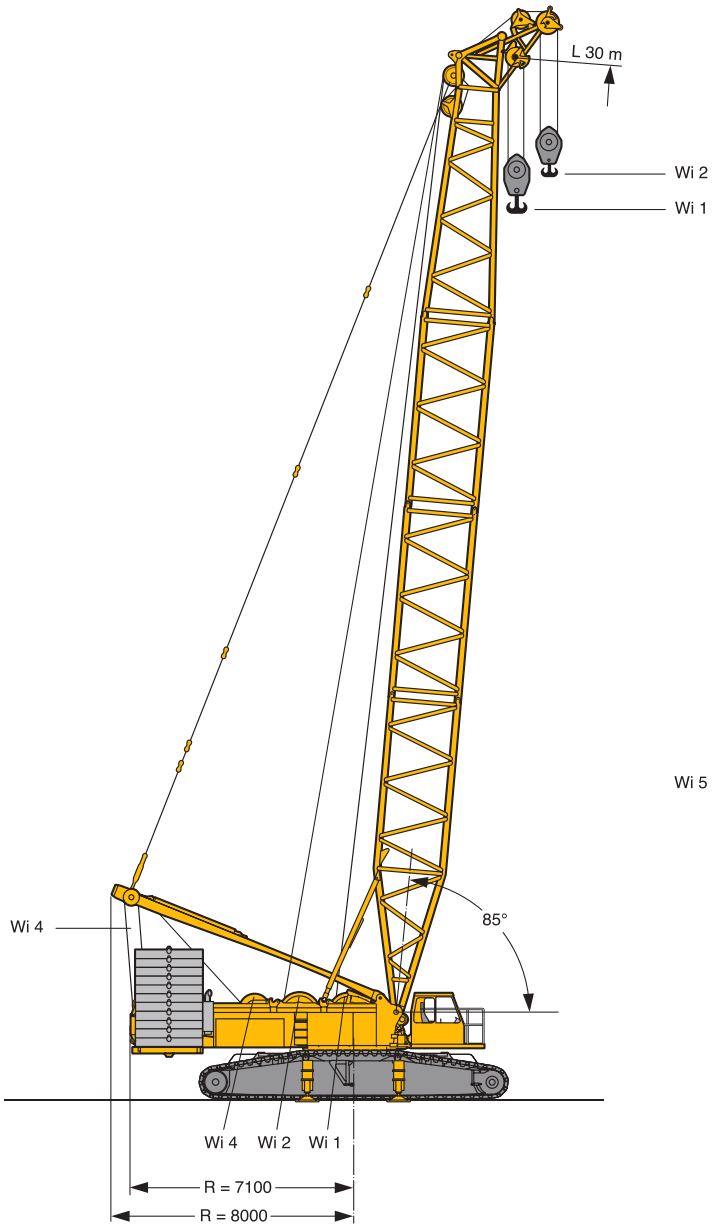
L 30 m
Wi 2
Wi 1
Wi 4
85°
Wi 4
Wi 2
Wi 1
R = 7100
R = 8000

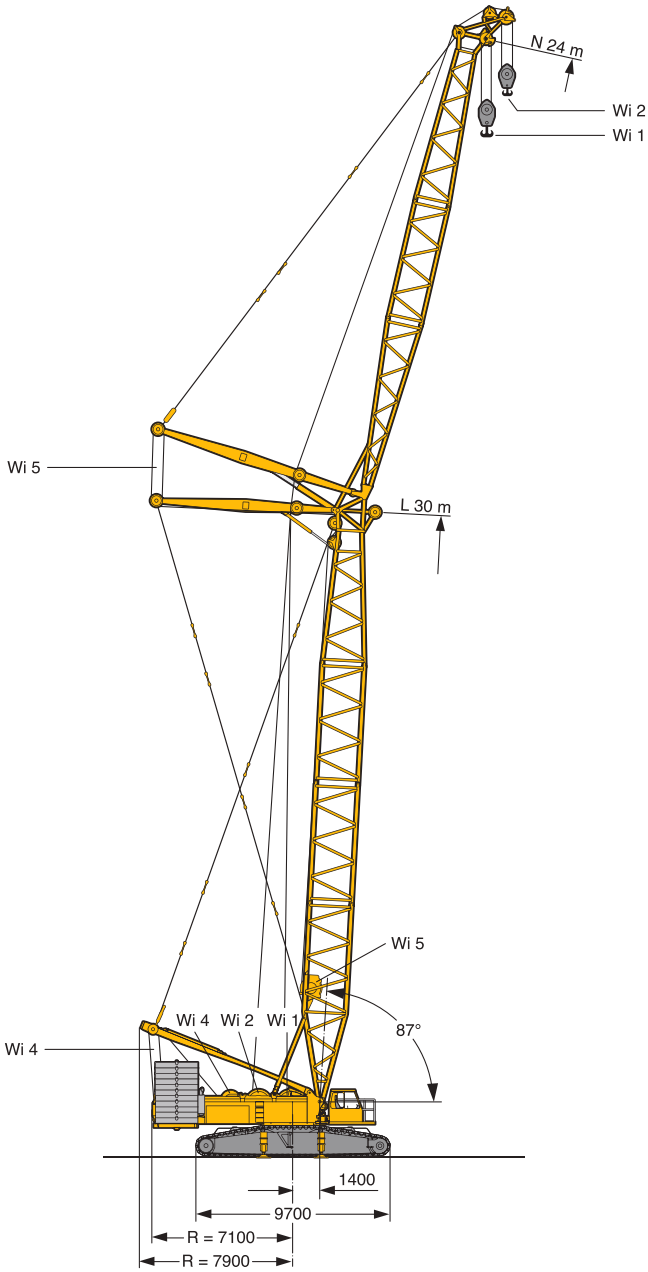
N 24 m
Wi 2
Wi 1
Wi 5
L 30 m
Wi 5
Wi 4
Wi 2
Wi 1
87°
Wi 4
1400
9700
R = 7100
R = 7900

クレーンデータ

F	クローラーキャリアあたり1ドライブ搭載時の駆動力	1530 kN
	クローラーキャリアあたり2ドライブ搭載時の駆動力	3060 kN
G	メインブームS18m、85トンのカウンターウェイト、8トンのセンターバラストとフックブロックの総重量	200 t
P	200トンの総重量と1m(1.2m)のクローラーシューでの平均接地圧	11,5 N / cm^2 (9,6 N / cm^2)
km/h		0 - 1,63

ウィンチ

装置	モード	作業速度(m/min)	最大ロープラインプル(kN)	ワイヤーロープ直径(mm)	ワイヤーロープ長さ(m)
1	ホイスト用	0 - 160 0 - 160	126 160	25 28	850 1000
2	ホイスト用	0 - 160	126	25	600
3	メインブームの起伏／D操作	0 - 160	130	25	850
4	メインブームの起伏	2 x 0 - 80	2 x 110	23	545
5	ジブの起伏	0 - 160	130	25	400
	0 - 85°	ブーム長さ108mまで約2分			
360°		0 - 1,85 min^{-1}			

フックブロックとフック

荷重(t) *	荷重(t) **	シーブ枚数	ワイヤー掛数	自重(t)	A寸法(m)
250	208	9	19	4,5 / 5,5 / 6,5	5
107	84	3	7	1,5 / 2,5 / 3,5	4,6
47	37	1	3	1 / 2	4,5
16	12	-	1	1,1	4,4

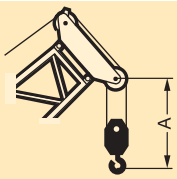

*ワイヤーロープ直径28mm / **ワイヤーロープ直径25mm

ワイヤー掛数（ワイヤーロープ直径28mm）

ワイヤー掛数	1	2	3	4	5	6	7	8	9	10	11	12	13	14	15	16	17	18
最大吊荷重(t)	16	31	47	62	78	92	107	122	136	150	164	177	191	204	217	230	242	250
16 t																		
47 t																		
107 t																		
250 t																		

ワイヤー掛数（ワイヤーロープ直径25mm）

ワイヤー掛数	1	2	3	4	5	6	7	8	9	10	11	12	13	14	15	16	17	18	19	20
最大吊荷重(t)	12	24	37	49	60	72	84	95	106	117	128	138	149	159	169	179	189	199	208	218
12 t																				
37 t																				
84 t																				
208 t																				

ブーム/ジブの組み合わせ

L メインブーム

LL メインブーム ライト仕様

N 起伏ジブ ライト仕様

150 t ヘッド部
250 t ヘッド部

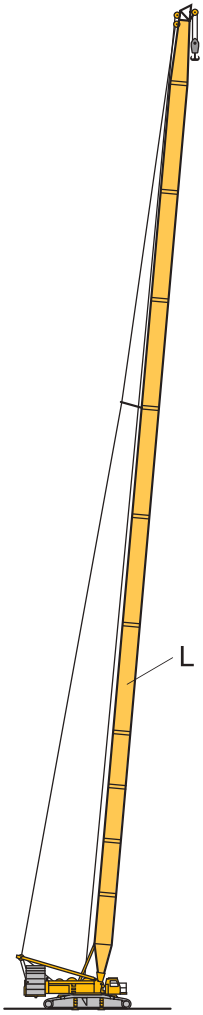

L
18 m – 108 m

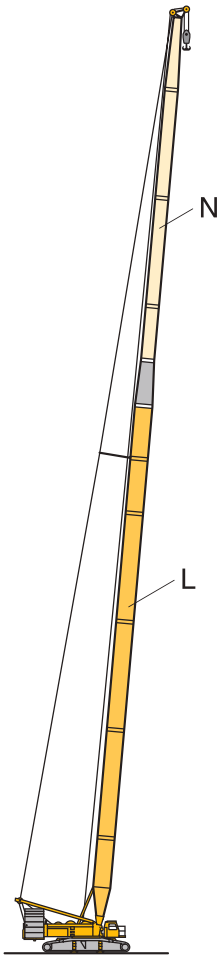

LL
24 m – 108 m

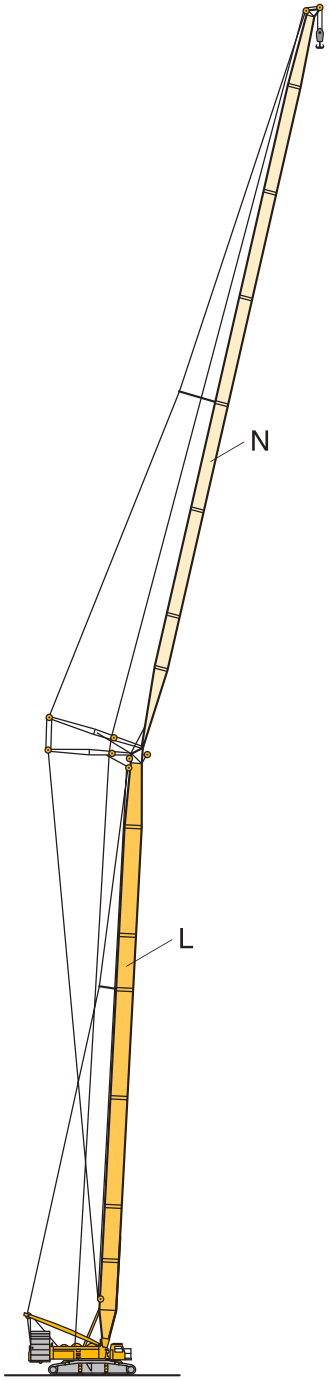

LN
L 24 m – 66 m
N 18 m – 84 m

揚程図

L

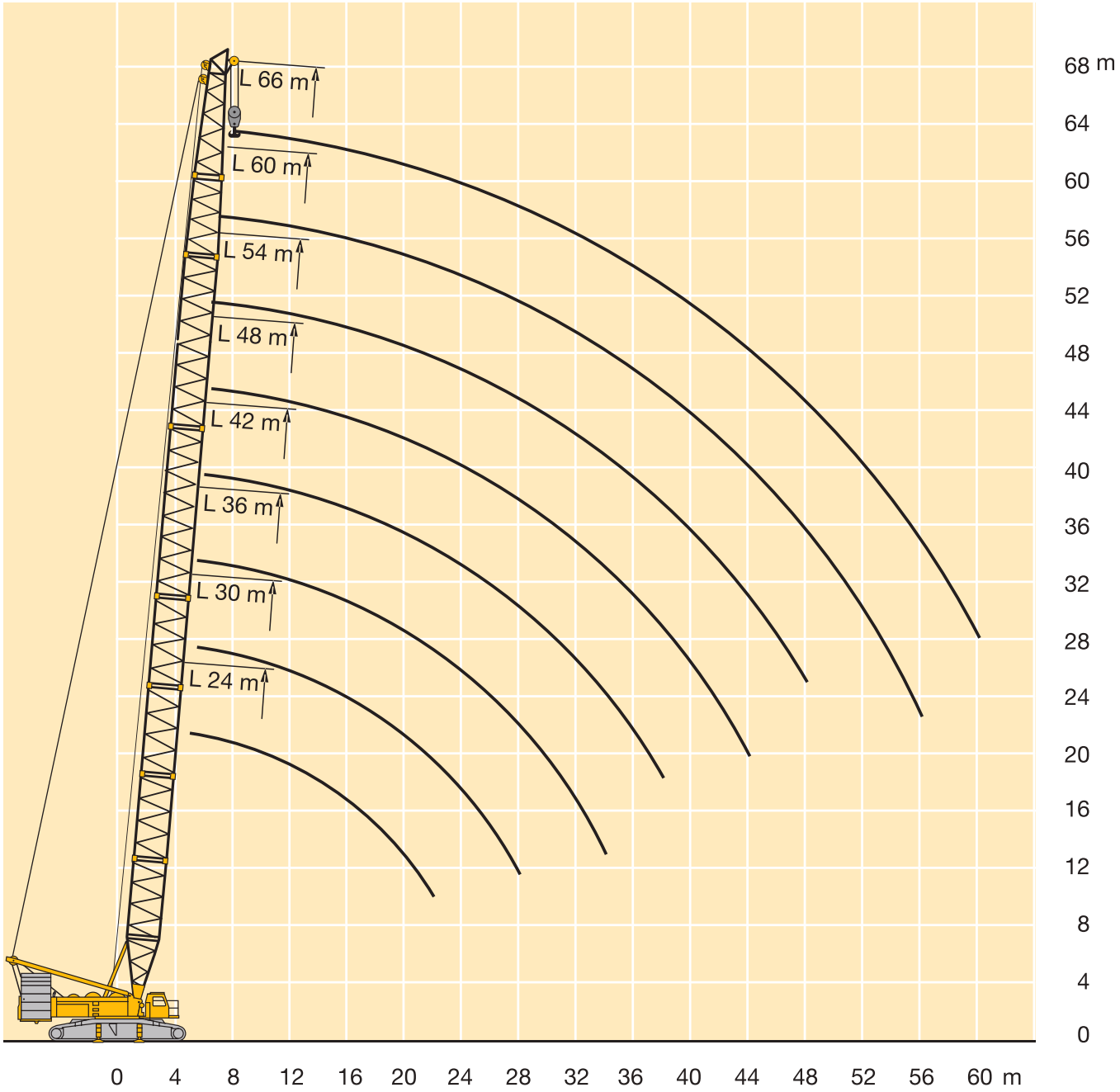
L 66 m
L 60 m
L 54 m
L 48 m
L 42 m
L 36 m
L 30 m
L 24 m
68 m
64
60
56
52
48
44
40
36
32
28
24
20
16
12
8
4
0
0 4 8 12 16 20 24 28 32 36 40 44 48 52 56 60 m

350t LR1350/1-LN

定格総荷重表	主ジブ作業	主ジブ(L)18.00m～66.00mm

クレーン装備：
1. カウンターウエイト　105t（センターウエイト38t）装備とします。
2. 旋回範囲　全旋回（360度）とします。
3. 作業半径　旋回中心からの水平距離です。

主ジブ長さ m　荷重 t

作業半径 m	18.0	24.0	30.0	36.0	42.0	48.0	54.0	60.0	66.0
5.0	200.0	200.0	200.0						
5.5	200.0	200.0	200.0	200.0					
6.0	200.0	200.0	200.0	200.0	200.0				
6.5	200.0	200.0	200.0	200.0	200.0	200.0	174.0		
7.0	200.0	200.0	200.0	200.0	200.0	196.0	172.0	142.0	
8.0	200.0	200.0	183.0	196.0	183.0	171.0	161.0	138.0	119.0
9.0	200.0	197.0	162.0	171.0	161.0	151.0	143.0	135.0	117.0
10.0	179.0	173.0	145.0	152.0	143.0	135.0	129.0	122.0	116.0
11.0	153.0	153.0	130.0	136.0	129.0	122.0	117.0	111.0	106.0
12.0	134.0	134.0	106.0	123.0	117.0	111.0	106.0	102.0	97.0
14.0	107.0	106.0	87.0	103.0	98.0	94.0	90.0	87.0	83.0
16.0	88.0	88.0	74.0	87.0	84.0	81.0	78.0	75.0	72.0
18.0	75.0	75.0	64.0	74.0	73.0	71.0	68.0	66.0	63.0
20.0		64.0	56.0	63.0	63.0	62.0	60.0	58.0	56.0
22.0		57.0	50.0	56.0	55.0	55.0	54.0	52.0	50.0
24.0			44.5	49.5	48.5	48.0	48.0	47.0	45.0
26.0			40.5	44.0	43.5	43.0	42.5	42.0	40.5
28.0				40.0	39.0	38.5	38.0	38.0	37.0
30.0				36.0	35.5	35.0	34.5	34.0	33.5
32.0				33.0	32.5	32.0	31.5	31.0	30.3
34.0				30.5	29.6	29.1	28.6	28.2	27.7
36.0					27.3	26.7	26.2	25.7	25.3
38.0					25.3	24.6	24.1	23.6	23.2
40.0						22.8	22.2	21.7	21.3
44.0						19.8	19.1	18.5	18.0
48.0							16.6	16.0	15.4
52.0								13.8	13.1
56.0								11.9	11.2
60.0									9.6

350t LR1350/1-LN

定格総荷重表	主ジブ作業	主ジブ(L)24.00m～66.00mm

クレーン装備：
1. カウンターウエイト　125t（センターウエイト38t）装備とします。
2. 旋回範囲　全旋回（360度）とします。
3. 作業半径　旋回中心からの水平距離です。

主ジブ長さ m　荷重 t

作業半径 m	24.0	30.0	36.0	42.0	48.0	54.0	60.0	66.0
6.5						174.0		
7.5						172.0	142.0	
8.0					193.0	169.0	138.0	120.0
9.0				181.0	171.0	162.0	135.0	118.0
10.0			172.0	162.0	153.0	146.0	132.0	116.0
11.0		163.0	154.0	146.0	138.0	132.0	126.0	115.0
12.0	151.0	147.0	140.0	132.0	126.0	121.0	116.0	111.0
14.0	120.0	120.0	117.0	112.0	107.0	103.0	99.0	95.0
16.0	99.0	99.0	99.0	96.0	92.0	89.0	85.0	82.0
18.0	85.0	84.0	84.0	83.0	81.0	78.0	75.0	73.0
20.0	73.0	73.0	72.0	72.0	71.0	69.0	67.0	64.0
22.0	64.0	64.0	63.0	63.0	62.0	62.0	60.0	58.0
24.0		57.0	56.0	56.0	55.0	55.0	54.0	52.0
26.0		51.0	50.0	50.0	49.5	49.0	48.5	47.5
28.0		46.5	45.5	45.0	44.5	44.0	43.5	43.5
30.0			41.5	41.0	40.5	40.0	39.5	39.0
32.0			38.0	37.5	37.0	36.5	36.0	35.5
34.0			35.0	34.5	34.0	33.5	33.0	32.5
36.0				31.5	31.0	30.5	30.0	29.7
38.0				29.4	28.8	28.3	27.8	27.3
40.0					26.7	26.2	25.7	25.2
44.0					23.3	22.6	22.1	21.6
48.0						19.8	19.2	18.6
52.0							16.8	16.2
56.0							14.8	14.1
60.0								12.3

揚程図

LL

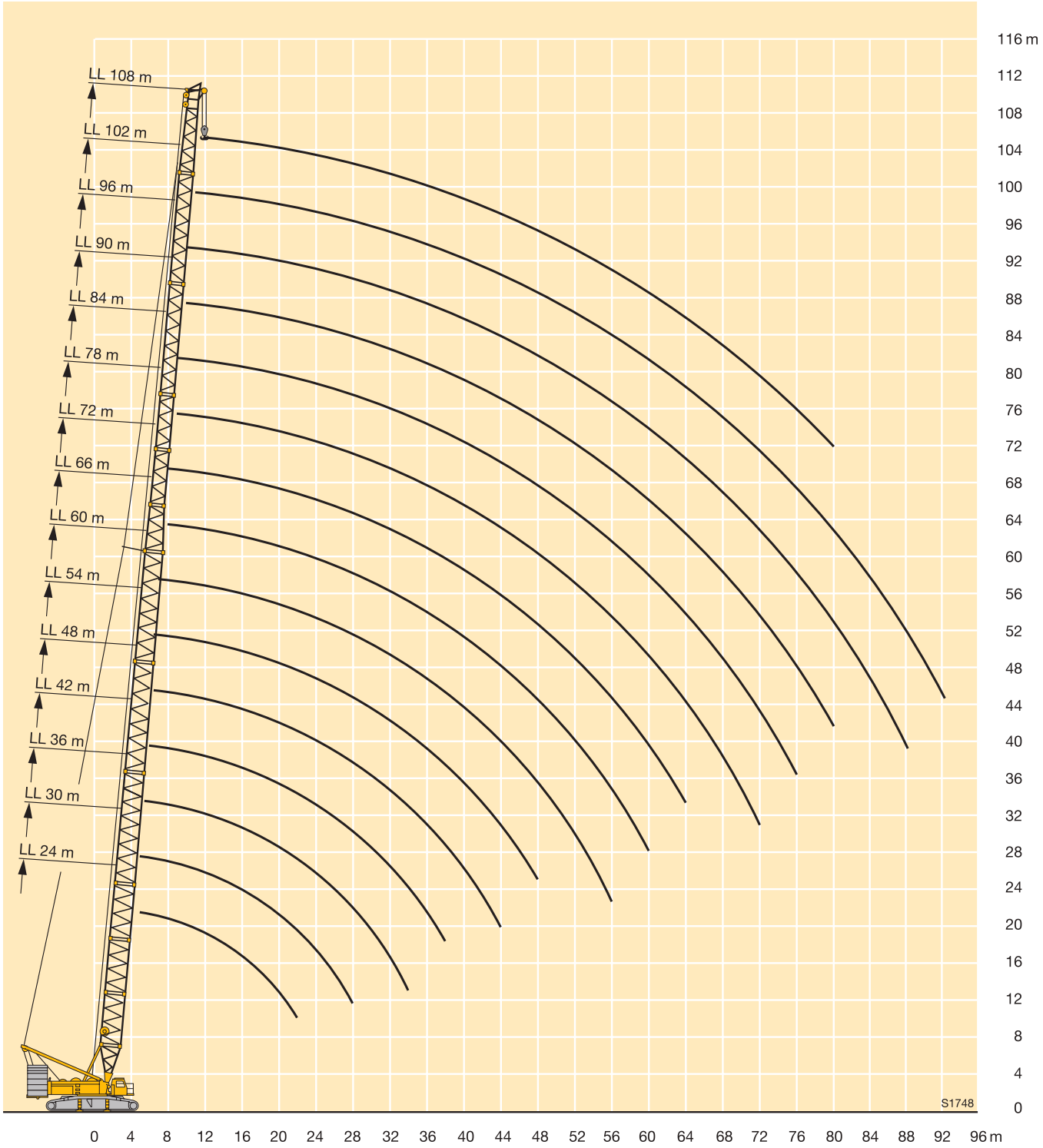
LL 108 m
LL 102 m
LL 96 m
LL 90 m
LL 84 m
LL 78 m
LL 72 m
LL 66 m
LL 60 m
LL 54 m
LL 48 m
LL 42 m
LL 36 m
LL 30 m
LL 24 m
116 m
112
108
104
100
96
92
88
84
80
76
72
68
64
60
56
52
48
44
40
36
32
28
24
20
16
12
8
4
0
0 4 8 12 16 20 24 28 32 36 40 44 48 52 56 60 64 68 72 76 80 84 88 92 96 m
S1748

350t LR1350/1-LN

定格総荷重表	主ジブ作業	主ジブ(LL)24.00m～66.00mm

クレーン装備：
1. カウンターウエイト　105t（センターウエイト38t）装備とします。
2. 旋回範囲　全旋回（360度）とします。
3. 作業半径　旋回中心からの水平距離です。

主ジブ長さ m　荷重 t

作業半径 m	24.0	30.0	36.0	42.0	48.0	54.0	60.0	66.0
5.0		150.0						
5.5	150.0	150.0	150.0					
6.0	150.0	150.0	150.0	150.0	150.0			
6.5	150.0	150.0	150.0	150.0	150.0	146.0		
7.0	150.0	150.0	150.0	150.0	150.0	146.0	123.0	
8.0	150.0	150.0	150.0	150.0	150.0	147.0	121.0	105.0
9.0	150.0	150.0	150.0	150.0	150.0	147.0	119.0	104.0
10.0	150.0	150.0	150.0	148.0	140.0	132.0	116.0	104.0
11.0	150.0	149.0	141.0	134.0	127.0	120.0	114.0	103.0
12.0	134.0	134.0	128.0	122.0	116.0	110.0	106.0	101.0
14.0	107.0	107.0	107.0	103.0	99.0	94.0	91.0	87.0
16.0	89.0	89.0	89.0	88.0	86.0	82.0	79.0	76.0
18.0	76.0	76.0	75.0	75.0	74.0	72.0	70.0	68.0
20.0	66.0	66.0	65.0	65.0	65.0	64.0	63.0	61.0
22.0	58.0	58.0	58.0	57.0	57.0	56.0	56.0	55.0
24.0		52.0	52.0	51.0	50.0	50.0	49.5	49.5
26.0		47.0	46.5	46.5	45.5	44.5	44.5	4.5
28.0		42.5	42.0	41.5	41.0	40.5	40.0	40.0
30.0			38.5	38.0	37.5	37.0	36.5	36.5
32.0			35.5	35.0	34.5	33.5	33.5	33.0
34.0			33.0	32.5	31.5	31.0	31.0	30.5
36.0				29.9	29.4	28.6	28.4	28.1
38.0				27.9	27.3	26.5	26.3	26.0
40.0					25.5	24.7	24.5	24.1
44.0					22.4	21.6	21.3	21.0
48.0						19.1	18.8	18.4
52.0							16.7	16.3
56.0							15.0	14.5
60.0								13.0

350t LR1350/1-LN

定格総荷重表	主ジブ作業	主ジブ(LL)72.00m～108.00mm

クレーン装備：
1. カウンターウエイト　105t（センターウエイト38t）装備とします。
2. 旋回範囲　全旋回（360度）とします。
3. 作業半径　旋回中心からの水平距離です。

主ジブ長さ m　荷重 t

作業半径 m	72.0	78.0	84.0	90.0	96.0	102.0	108.0
8.0	87.0						
9.0	86.0	77.0	64.0				
10.0	85.0	76.0	63.0	56.0	47.5		
11.0	84.0	75.0	63.0	55.0	47.0	41.0	
12.0	84.0	74.0	62.0	55.0	46.5	40.5	34.5
14.0	82.0	71.0	60.0	54.0	45.5	39.5	33.5
16.0	74.0	68.0	58.0	53.0	44.0	38.5	33.0
18.0	66.0	63.0	56.0	51.0	42.5	37.0	32.0
20.0	59.0	57.0	53.0	50.0	41.0	35.5	31.0
22.0	53.5	51.0	50.0	48.5	39.5	34.5	29.6
24.0	48.5	46.5	45.5	44.0	38.5	33.0	28.5
26.0	44.0	42.5	41.5	40.0	37.0	32.0	27.5
28.0	40.0	39.0	38.0	37.0	36.0	31.0	26.5
30.0	36.0	36.0	35.0	34.0	33.0	30.0	25.2
32.0	33.0	32.5	32.5	31.5	30.5	29.1	23.9
34.0	30.5	29.9	29.7	29.1	28.5	27.2	22.7
36.0	28.0	27.5	27.3	27.0	26.4	25.2	21.5
38.0	25.9	25.4	25.2	24.8	24.6	23.4	20.4
40.0	24.0	23.5	23.3	22.9	22.9	21.7	19.3
44.0	20.8	20.3	20.1	19.7	19.7	18.9	16.9
48.0	18.2	17.7	17.5	17.1	17.0	16.4	14.3
52.0	16.1	15.6	15.3	14.9	14.8	14.2	12.1
56.0	14.3	13.7	13.5	13.0	12.9	12.3	9.9
60.0	12.7	12.2	11.9	11.4	11.2	10.5	8.1
64.0	11.4	10.8	10.4	9.9	9.8	9.1	6.7
68.0		9.6	9.2	8.6	8.5	7.8	5.5
72.0		8.5	8.1	7.5	7.3	6.6	4.4
76.0			7.1	6.5	6.3	5.6	3.3
80.0				5.7	5.5	4.7	2.4
84.0					4.7	3.9	
88.0					4.0	3.2	
92.0						2.4	

350t LR1350/1-LN

定格総荷重表	主ジブ作業	主ジブ(LL)30.00m～66.00mm

クレーン装備：
1. カウンターウエイト　125t（センターウエイト38t）装備とします。
2. 旋回範囲　全旋回（360度）とします。
3. 作業半径　旋回中心からの水平距離です。

主ジブ長さ m　荷重 t

作業半径 m	30.0	36.0	42.0	48.0	54.0	60.0	66.0
8.0							105.0
9.0						119.0	104.0
10.0					146.0	116.0	104.0
11.0				138.0	136.0	114.0	103.0
12.0				127.0	125.0	111.0	101.0
14.0			117.0	109.0	107.0	103.0	94.0
16.0		100.0	100.0	95.0	93.0	90.0	87.0
18.0	86.0	85.0	85.0	83.0	82.0	80.0	77.0
20.0	75.0	74.0	74.0	73.0	73.0	71.0	69.0
22.0	66.0	66.0	65.0	65.0	64.0	64.0	62.0
24.0	59.0	59.0	58.0	58.0	57.0	57.0	56.0
26.0	53.0	53.0	52.0	52.0	51.0	51.0	51.0
28.0	48.5	48.0	47.5	47.0	46.5	46.0	46.0
30.0		44.0	43.5	43.0	42.0	42.0	41.5
32.0		40.5	40.0	39.5	38.5	38.5	38.0
34.0		37.5	37.0	36.5	35.5	35.5	35.0
36.0			34.5	34.0	33.0	33.0	32.5
38.0			32.0	31.5	30.5	30.5	30.0
40.0				29.4	28.6	28.4	28.1
44.0				26.0	25.2	24.9	24.5
48.0					22.4	22.0	21.6
52.0						19.7	19.0
56.0						17.7	16.9
60.0							14.9

350t LR1350/1-LN

定格総荷重表	主ジブ作業	主ジブ(LL)72.00m～108.00mm

クレーン装備：
1. カウンターウエイト　125t（センターウエイト38t）装備とします。
2. 旋回範囲　全旋回（360度）とします。
3. 作業半径　旋回中心からの水平距離です。

主ジブ長さ m　荷重 t

作業半径 m	72.0	78.0	84.0	90.0	96.0	102.0	108.0
8.0	87.0						
9.0	86.0	77.0	64.0				
10.0	85.0	76.0	63.0	56.0	47.5		
11.0	84.0	75.0	63.0	55.0	47.0	41.0	
12.0	84.0	74.0	62.0	55.0	46.5	40.5	34.5
14.0	82.0	71.0	60.0	54.0	45.5	39.5	33.5
16.0	79.0	68.0	58.0	53.0	44.0	38.5	33.0
18.0	75.0	66.0	56.0	51.0	42.5	37.0	32.0
20.0	67.0	63.0	53.0	50.0	41.0	35.5	31.0
22.0	61.0	59.0	51.0	48.5	39.5	34.5	29.6
24.0	55.0	54.0	49.0	47.5	38.5	33.0	28.5
26.0	51.0	49.0	46.0	44.5	37.0	32.0	27.5
28.0	46.0	45.0	42.5	41.0	36.0	31.0	26.5
30.0	41.5	41.0	39.0	37.5	34.5	30.0	25.2
32.0	38.0	37.5	35.5	34.5	33.0	29.1	23.9
34.0	35.0	34.5	32.5	32.0	31.0	28.2	22.7
36.0	32.5	32.0	30.5	29.4	28.5	27.0	21.5
38.0	30.0	29.6	28.3	27.4	26.5	25.2	20.4
40.0	27.9	27.5	26.3	25.6	24.7	23.4	19.3
44.0	24.4	23.7	22.7	22.2	21.6	20.4	16.9
48.0	21.4	20.8	19.6	19.0	18.7	17.7	14.3
52.0	18.8	18.3	17.2	16.5	16.2	15.3	12.1
56.0	16.7	16.0	15.2	14.6	14.1	13.1	9.9
60.0	14.9	14.1	13.3	12.8	12.5	11.4	8.1
64.0	13.2	12.6	11.7	11.2	11.0	10.0	6.7
68.0		11.2	10.4	9.8	9.5	8.7	5.5
72.0		10.0	9.3	8.7	8.3	7.5	4.4
76.0			8.2	7.7	7.4	6.2	3.3
80.0				6.8	6.5	5.1	2.4
84.0					5.8	4.1	
88.0					5.1	3.2	
92.0						2.4	

揚程図

LN

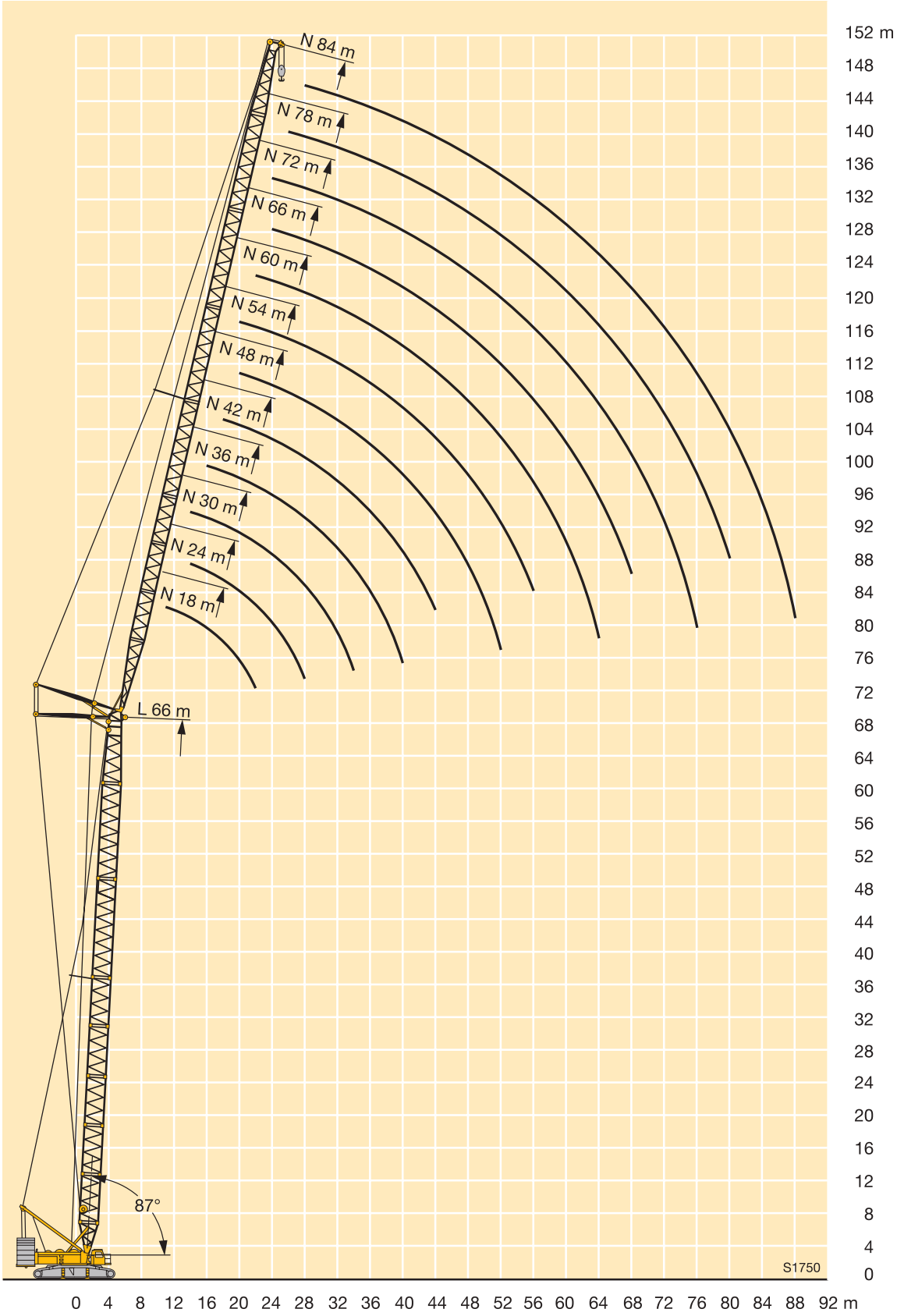
N 84 m
N 78 m
N 72 m
N 66 m
N 60 m
N 54 m
N 48 m
N 42 m
N 36 m
N 30 m
N 24 m
N 18 m
L 66 m
87°
S1750
152 m
148
144
140
136
132
128
124
120
116
112
108
104
100
96
92
88
84
80
76
72
68
64
60
56
52
48
44
40
36
32
28
24
20
16
12
8
4
0
0 4 8 12 16 20 24 28 32 36 40 44 48 52 56 60 64 68 72 76 80 84 88 92 m

350t LR1350/1-LN

定格総荷重表	起伏式補ジブ作業(LN)	補ジブ18.00m～42.00mm

クレーン装備：
1. 主ジブ　24.00m　（XX）87,84,77,67 度主ジブ固定とします。
2. カウンターウエイト　105t（センターウエイト38t）装備とします。
3. 旋回範囲　全旋回（360度）とします。
4. 作業半径　旋回中心からの水平距離です。

主ジブ長さ m　荷重 t

作業半径 m	24.0	24.0	24.0	24.0	24.0	24.0	24.0	24.0	24.0	24.0	24.0	24.0
9.0	150.0											
10.0	150.0											
11.0	138.0	135.0										
12.0	126.0	124.0			114.0							
14.0	108.0	106.0			98.0				91.0			
16.0	93.0	92.0			86.0	85.0			81.0			
18.0	80.0	78.0	76.0		77.0	75.0			72.0	71.0		
20.0	69.0	68.0	66.0		69.0	68.0			65.0	64.0		
22.0		60.0	59.0		61.0	60.0	58.0		59.0	58.0		
24.0			52.0	50.0	54.0	53.0	52.0		54.0	53.0		
26.0				45.0	49.0	48.5	46.5		48.5	48.0	46.0	
28.0				41.0	44.5	44.0	42.5		44.5	43.5	42.0	
30.0					41.0	40.5	39.0	37.0	40.5	40.0	38.5	
32.0					38.0	37.0	36.0	34.0	37.5	37.0	35.5	
34.0						34.5	33.0	31.5	34.5	34.0	32.5	
36.0							31.0	29.2	32.0	31.5	30.5	28.6
38.0								27.3	30.0	29.5	28.3	26.6
40.0								25.6	28.1	27.6	26.5	24.9
44.0									22.3	24.5	23.4	22.0
48.0											20.9	19.6
52.0												17.7
XX	87.0	84.0	77.0	67.0	87.0	84.0	77.0	67.0	87.0	84.0	77.0	67.0
	補ジブ18mの範囲				補ジブ30mの範囲				補ジブ42mの範囲			

350t LR1350/1-LN

定格総荷重表	起伏式補ジブ作業(LN)	補ジブ54.00m～84.00mm

クレーン装備：
1. 主ジブ　24.00m　（XX）87,84,77,67 度主ジブ固定とします。
2. カウンターウエイト　105t（センターウエイト38t）装備とします。
3. 旋回範囲　全旋回（360度）とします。
4. 作業半径　旋回中心からの水平距離です。

主ジブ長さ m　荷重 t

作業半径 m	24.0	24.0	24.0	24.0	24.0	24.0	24.0	24.0	24.0	24.0	24.0	24.0
18.0	61.0											
20.0	59.0				43.0							
22.0	56.0	54.0			42.0							
24.0	51.0	50.0			41.5				25.4			
26.0	47.0	46.0			40.5	41.0			24.9			
28.0	43.5	42.5			40.0	40.0			24.3			
30.0	40.0	39.5			38.0	37.0			23.6	23.6		
32.0	37.0	36.0	34.5		35.5	34.5			23.2	23.3		
34.0	34.0	33.5	32.0		33.5	32.5			22.9	23.0		
36.0	31.5	31.0	29.6		31.0	30.5	28.8		22.6	22.6		
38.0	29.4	28.9	27.6		28.8	28.2	26.9		22.2	22.2		
40.0	27.5	27.0	25..8		26.9	26.3	25.1		21.8	21.9		
44.0	24.2	23.8	22.7	21.2	23.6	23.1	21.9		20.9	21.1	20.5	
48.0	21.6	212	20.2	18.8	20.9	20.5	19.4		20.1	19.6	18.3	
52.0	19.4	19.0	18.1	16.8	18.7	18.3	17.3	16.0	17.9	17.4	16.4	
56.0	14.7	17.2	16.3	15.1	16.8	16.4	15.5	14.3	16.0	15.6	14.6	
60.0			14.8	13.7	15.2	14.8	14.0	12.8	14.3	14.0	13.1	11.7
64.0				12.5	13.8	13.5	12.7	11.6	12.9	12.6	11.7	10.4
68.0					9.6	12.3	11.5	10.5	11.7	11.3	10.5	9.2
72.0							10.6	9.5	10.6	10.3	9.4	8.2
76.0								8.6	9.6	9.2	8.4	7.3
80.0									8.7	8.3	7.6	6.5
84.0									6.9	7.5	6.8	5.8
88.0											6.1	5.1
92.0												4.5
XX	87.0	84.0	77.0	67.0	87.0	84.0	77.0	67.0	87.0	84.0	77.0	67.0
	補ジブ54mの範囲				補ジブ66mの範囲				補ジブ84mの範囲			

350t LR1350/1-LN

定格総荷重表	起伏式補ジブ作業(LN)	補ジブ18.00m～42.00mm

クレーン装備：
1. 主ジブ　42.00m　（XX）87,84,77,67 度主ジブ固定とします。
2. カウンターウエイト　105t（センターウエイト38t）装備とします。
3. 旋回範囲　全旋回（360度）とします。
4. 作業半径　旋回中心からの水平距離です。

主ジブ長さ m　荷重 t

作業半径 m	42.0	42.0	42.0	42.0	42.0	42.0	42.0	42.0	42.0	42.0	42.0	42.0
10.0	121.0											
11.0	116.0											
12.0	109.0											
14.0	95.0	92.0			81.0							
16.0	84.0	81.0			76.0				60.0			
18.0	75.0	72.0			69.0	67.0			57.0			
20.0	68.0	65.0			63.0	61.0			54.0	57.0		
22.0	61.0	60.0	55.0		57.0	55.0			52.0	52.0		
24.0		53.0	50.0		53.0	51.0			49.0	47.5		
26.0			45.0		49.0	47.0	43.0		46.0	44.0		
28.0			41.0		45.0	43.5	40.0		42.5	41.0		
30.0				34.0	41.0	40.0	37.0		39.5	38.0	34.5	
32.0				31.5	38.0	36.5	34.0		37.0	35.5	32..5	
34.0				29.1		34.0	31.5		34.5	33.5	30.5	
36.0				27.0		31.5	29.3		32.0	31.0	28.6	
38.0							27.3	24.3	30.0	29.0	26.7	
40.0							25.6	22.7	28.1	27.2	24.9	
44.0								20.0	24.9	24.0	22.0	19.2
48.0								17.9		21.4	19.6	17.1
52.0											17.6	15.3
56.0												13.8
60.0												12.5
XX	87.0	84.0	77.0	67.0	87.0	84.0	77.0	67.0	87.0	84.0	77.0	67.0
	補ジブ18mの範囲				補ジブ30mの範囲				補ジブ42mの範囲			

350t LR1350/1-LN

定格総荷重表	起伏式補ジブ作業(LN)	補ジブ54.00m～84.00mm

クレーン装備：
1. 主ジブ　42.00m　（XX）87,84,77,67 度主ジブ固定とします。
2. カウンターウエイト　105t（センターウエイト38t）装備とします。
3. 旋回範囲　全旋回（360度）とします。
4. 作業半径　旋回中心からの水平距離です。

主ジブ長さ m　荷重 t

作業半径 m	42.0	42.0	42.0	42.0	42.0	42.0	42.0	42.0	42.0	42.0	42.0	42.0
18.0	44.5											
20.0	43.5											
22.0	42.0				31.5							
24.0	40.5	42.0			30.5							
26.0	39.0	41.0			30.0				19.8			
28.0	38.0	38.5			29.4	30.0			19.4			
30.0	36.5	35.5			28.7	29.7			18.9			
32.0	35.0	33.5			27.9	29.2			18.5	18.7		
34.0	32.5	31.5			27.1	28.3			18.2	18.5		
36.0	30.5	29.4	26.4		26.3	27.4			17.8	18.3		
38.0	29.0	27.7	24.9		25.6	25.9			17.5	18.1		
40.0	27.4	26.2	23.4		24.8	24.4	21.7		17.1	17.7		
44.0	24.2	23.3	21.0		23.0	21.9	19.3		16.3	16.9		
48.0	21.5	20.7	18.7		20.7	19.7	17.3		15.6	16.1	14.9	
52.0	19.3	18.5	16.7	14.2	18.7	17.8	15.6		14.7	15.3	13.3	
56.0	17.4	16.7	15.1	12.7	16.8	16.0	14.1		13.9	14.0	11.9	
60.0			13.6	11.4	15.2	14.5	12.8	10.1	13.1	12.7	10.6	
64.0			12.4	10.2	13.8	13.1	11.6	9.1	12.2	11.5	9.5	
68.0				9.2	12.5	11.9	10.5	8.2	11.2	10.4	8.6	6.1
72.0				8.3			9.4	7.3	10.2	9.4	7.7	5.3
76.0							8.6	6.5	9.1	8.5	6.9	4.7
80.0								5.8	8.0	7.6	6.2	4.0
84.0								5.2	6.9	6.9	5.6	3.5
88.0										6.3	5.0	3.0
92.0											4.4	2.5
96.0												2.1
100.0												1.7
XX	87.0	84.0	77.0	67.0	87.0	84.0	77.0	67.0	87.0	84.0	77.0	67.0
	補ジブ54mの範囲				補ジブ66mの範囲				補ジブ84mの範囲			

350t LR1350/1-LN

定格総荷重表	起伏式補ジブ作業(LN)	補ジブ18.00m～42.00mm

クレーン装備：
1. 主ジブ　48.00m　（XX）87,84,77,67 度主ジブ固定とします。
2. カウンターウエイト　105t（センターウエイト38t）装備とします。
3. 旋回範囲　全旋回（360度）とします。
4. 作業半径　旋回中心からの水平距離です。

主ジブ長さ m　荷重 t

作業半径 m	48.0	48.0	48.0	48.0	48.0	48.0	48.0	48.0	48.0	48.0	48.0	48.0
10.0	102.0											
11.0	98.0											
12.0	94.0											
14.0	86.0	87.0			69.0							
16.0	79.0	77.0			65.0				51.0			
18.0	72.0	69.0			61.0	64.0			49.0			
20.0	66.0	63.0			57.0	58.0			47.0			
22.0	60.0	57.0	52.0		54.0	53.0			44.5	47.0		
24.0		53.0	47.5		50.0	49.0			42.5	45.0		
26.0			44.0		47.0	45.5			40.0	42.5		
28.0			40.5		44.0	42.0	38.0		38.0	39.5		
30.0			37.0		41.0	39.5	35.0		36.0	37.0		
32.0					38.0	36.5	33.0		34.5	34.5	31.0	
34.0				27.8	35.0	34.0	31.0		32.5	32.5	28.9	
36.0				25.8		31.5	28.7		31.0	30.5	27.2	
38.0				24.1			26.8		29.7	28.9	25.7	
40.0							25.1	21.6	28.2	27.1	24.3	
44.0								19.1	24.9	23.9	21.5	
48.0								17.0		21.3	19.2	16.2
52.0											17.2	14.5
56.0												13.0
60.0												11.7
XX	87.0	84.0	77.0	67.0	87.0	84.0	77.0	67.0	87.0	84.0	77.0	67.0
	補ジブ18mの範囲				補ジブ30mの範囲				補ジブ42mの範囲			

350t LR1350/1-LN

定格総荷重表	起伏式補ジブ作業(LN)	補ジブ54.00m～84.00mm

クレーン装備：
1. 主ジブ　48.00m　（XX）87,84,77,67 度主ジブ固定とします。
2. カウンターウエイト　105t（センターウエイト38t）装備とします。
3. 旋回範囲　全旋回（360度）とします。
4. 作業半径　旋回中心からの水平距離です。

主ジブ長さ m　荷重 t

作業半径 m	48.0	48.0	48.0	48.0	48.0	48.0	48.0	48.0	48.0	48.0	48.0	48.0
20.0	37.5											
22.0	36.5				28.2							
24.0	35.0	36.5			27.5							
26.0	34.0	35.5			26.9				17.6			
28.0	32.5	34.5			26.2	26.9			17.2			
30.0	31.5	33.0			25.4	26.2			16.8			
32.0	30.0	31.5			24.7	25.6			16.4			
34.0	28.9	30.5			23.9	24.8			16.0	16.3		
36.0	27.5	28.6	25.1		23.0	24.1			15.7	16.0		
38.0	26.3	26.9	23.6		22.2	23.3			15.3	15.8		
40.0	25.0	25.5	22.3		21.4	22.5			14.9	15.4		
44.0	23.0	22.9	19.9		19.9	20.9	18.0		14.1	14.7		
48.0	21.2	20.6	18.0		18.4	18.8	16.1		13.3	13.9		
52.0	19.3	18.5	16.3		17.0	17.1	14.4		12.4	13.1	12.2	
56.0	17.4	16.7	14.7	11.6	15.7	15.5	13.0		11.5	12.3	10.8	
60.0		15.1	13.3	10.5	14.5	14.2	11.8	8.7	10.6	11.4	9.7	
64.0			12.1	9.5	13.4	12.9	10.7	7.8	9.8	10.5	8.6	
68.0				8.5	12.1	11.8	9.8	7.0	9.0	9.7	7.7	
72.0				7.6		10.7	8.9	6.3	8.3	8.9	6.9	4.2
76.0							8.0	5.6	7.6	8.1	6.1	3.5
80.0								5.1	6.7	7.3	5.5	3.0
84.0								4.5	5.9	6.7	4.9	2.4
88.0										6.1	4.3	2.0
92.0											3.9	1.6
96.0											3.5	
XX	87.0	84.0	77.0	67.0	87.0	84.0	77.0	67.0	87.0	84.0	77.0	67.0
	補ジブ54mの範囲				補ジブ66mの範囲				補ジブ84mの範囲			

350t LR1350/1-LN

定格総荷重表	起伏式補ジブ作業(LN)	補ジブ18.00m～42.00mm

クレーン装備：
1. 主ジブ　54.00m　（XX）87,84,77,67 度主ジブ固定とします。
2. カウンターウエイト　105t（センターウエイト38t）装備とします。
3. 旋回範囲　全旋回（360度）とします。
4. 作業半径　旋回中心からの水平距離です。

主ジブ長さ m　荷重 t

作業半径 m	54.0	54.0	54.0	54.0	54.0	54.0	54.0	54.0	54.0	54.0	54.0	54.0
10.0	92.0											
11.0	89.0											
12.0	87.0											
14.0	82.0				64.0							
16.0	77.0	74.0			61.0				47.5			
18.0	70.0	66.0			58.0	61.0			46.5			
20.0	63.0	60.0			55.0	56.0			45.0			
22.0	58.0	55.0			53.0	51.0			43.5	45.0		
24.0		51.0	45.0		49.5	47.0			42.0	44.0		
26.0			41.5		46.0	43.5			40.5	41.0		
28.0			38.5		43.0	40.5	35.5		39.0	38.0		
30.0			36.0		40.5	38.0	33.5		37.5	35.5		
32.0			33.5		38.0	35.5	31.0		35.0	33.0		
34.0					35.0	33.5	29.3		33.0	31.0	27.1	
36.0				24.5		31.5	27.6		31.5	29.5	25.4	
38.0				22.7			26.1		29.6	27.8	24.0	
40.0				21.4			24.5		28.1	26.4	22.7	
44.0							21.6	17.9	24.8	23.6	20.4	
48.0								16.0		21.1	18.5	
52.0								14.3			16.6	12.9
56.0											15.0	11.7
60.0												10.6
64.0												9.6
XX	87.0	84.0	77.0	67.0	87.0	84.0	77.0	67.0	87.0	84.0	77.0	67.0
	補ジブ18mの範囲				補ジブ30mの範囲				補ジブ42mの範囲			

350t LR1350/1-LN

定格総荷重表	起伏式補ジブ作業(LN)	補ジブ54.00m～84.00mm

クレーン装備：
1. 主ジブ　54.00m　（XX）87,84,77,67 度主ジブ固定とします。
2. カウンターウエイト　105t（センターウエイト38t）装備とします。
3. 旋回範囲　全旋回（360度）とします。
4. 作業半径　旋回中心からの水平距離です。

主ジブ長さ m　荷重 t

作業半径 m	54.0	54.0	54.0	54.0	54.0	54.0	54.0	54.0	54.0	54.0	54.0	54.0
20.0	35.0											
22.0	34.0				25.9							
24.0	33.0				25.5							
26.0	32.0	33.0			25.2				16.1			
28.0	31.0	32.5			24.7				15.8			
30.0	30.5	31.5			24.1	24.5			15.6			
32.0	29.5	31.0			23.5	24.1			15.2			
34.0	28.6	29.1			22.9	23.6			15.0	14.9		
36.0	27.6	27.4			22.3	23.2			14.7	14.7		
38.0	26.6	25.8	22.0		21.7	22.8			14.4	14.5		
40.0	25.6	24.4	20.7		21.1	22.3			14.2	14.4		
44.0	23.5	21.9	18.5		19.9	20.0	16.0		13.6	14.0		
48.0	21.3	19.9	16.7		18.7	18.0	14.8		12.9	13.6		
52.0	19.3	18.1	15.1		17.5	16.2	13.2		12.2	13.0	11.4	
56.0	17.4	16.4	13.7	10.0	16.0	14.8	11.9		11.5	12.4	10.1	
60.0		14.9	12.5	9.0	14.7	13.5	10.7		10.9	11.7	9.0	
64.0			11.5	8.1	13.5	12.3	9.7	6.3	10.2	10.6	8.0	
68.0			10.5	7.3	12.4	11.4	8.8	5.6	9.5	9.6	7.1	
72.0				6.7		10.4	8.1	4.9	8.6	8.7	6.3	3.2
76.0				6.0			7.4	4.4	7.6	7.9	5.6	2.6
80.0							6.8	3.8	6.8	7.1	5.0	2.1
84.0								3.4	5.9	6.5	4.4	1.6
88.0								3.1		5.9	3.9	
92.0											3.4	
96.0											3.0	
XX	87.0	84.0	77.0	67.0	87.0	84.0	77.0	67.0	87.0	84.0	77.0	67.0
	補ジブ54mの範囲				補ジブ66mの範囲				補ジブ84mの範囲			

350t LR1350/1-LN

定格総荷重表	起伏式補ジブ作業(LN)	補ジブ18.00m～42.00mm

クレーン装備：
1. 主ジブ　66.00m　（XX）87,84,77,67 度主ジブ固定とします。
2. カウンターウエイト　105t（センターウエイト38t）装備とします。
3. 旋回範囲　全旋回（360度）とします。
4. 作業半径　旋回中心からの水平距離です。

主ジブ長さ m　荷重 t

作業半径 m	66.0	66.0	66.0	66.0	66.0	66.0	66.0	66.0	66.0	66.0	66.0	66.0
11.0	65.0											
12.0	63.0											
14.0	60.0				48.0							
16.0	57.0	60.0			46.0							
18.0	54.0	58.0			44.5				35.5			
20.0	52.0	55.0			43.0	45.0			34.5			
22.0	49.5	51.0			41.0	43.5			33.0			
24.0		47.0			39.0	42.0			32.0	33.5		
26.0		43.5	36.5		37.5	40.0			31.0	32.5		
28.0			34.0		36.0	37.5			29.9	31.5		
30.0			32.0		34.5	35.0			28.8	30.5		
32.0			29.9		33.0	33.0	27.3		27.7	29.6		
34.0			28.3		32.0	31.0	25.7		26.7	28.6		
36.0				17.8		29.5	24.2		25.7	27.2	22.2	
38.0				16.1		28.1	22.8		24.9	25.8	20.9	
40.0							21.6		24.1	24.4	19.7	
44.0							19.6		22.5	22.1	17.7	
48.0								12.5		20.2	16.0	
52.0								11.3			14.6	
56.0								10.3			13.4	8.6
60.0												7.8
64.0												7.0
68.0												6.4
XX	87.0	84.0	77.0	67.0	87.0	84.0	77.0	67.0	87.0	84.0	77.0	67.0
	補ジブ54mの範囲				補ジブ66mの範囲				補ジブ84mの範囲			

350t LR1350/1-LN

定格総荷重表	起伏式補ジブ作業(LN)	補ジブ54.00m～84.00mm

クレーン装備：
1. 主ジブ　66.00m　（XX）87,84,77,67 度主ジブ固定とします。
2. カウンターウエイト　105t（センターウエイト38t）装備とします。
3. 旋回範囲　全旋回（360度）とします。
4. 作業半径　旋回中心からの水平距離です。

主ジブ長さ m　荷重 t

作業半径 m	66.0	66.0	66.0	66.0	66.0	66.0	66.0	66.0	66.0	66.0	66.0
20.0	26.7										
22.0	26.1										
24.0	25.4				19.7						
26.0	24.7	25.3			19.2						
28.0	24.0	24.9			18.7				12.1		
30.0	23.3	24.3			18.3	18.6			11.8		
32.0	22.6	23.8			17.9	18.3			11.5		
34.0	21.9	23.2			17.4	18.0			11.2		
36.0	21.2	22.6			16.8	17.6			10.9	11.0	
38.0	20.5	21.9			16.3	17.2			10.6	10.8	
40.0	19.8	21.2			15.8	16.7			10.3	10.6	
44.0	18.5	19.8	16.0		14.7	15.7			9.7	10.1	
48.0	17.3	18.4	14.3		13.7	14.8	12.5		9.0	9.6	
52.0	16.2	16.7	12.9		12.8	13.8	11.1		8.5	9.0	
56.0	15.2	15.3	11.7		11.9	12.9	9.9		7.9	8.5	7.9
60.0		14.1	10.6	6.2	11.1	12.0	8.9		7.3	7.9	6..9
64.0			9.7	5.4	10.3	11.2	8.0		6.8	7.4	6.0
68.0			8.9	4.8	9.6	10.4	7.2	3.1	6.4	6.9	5.2
72.0				4.2		9.6	6.5	2.6	5.9	6.5	4.5
76.0				3.7			5.9	2.1	5.4	6.0	3.9
80.0				3.3			5.3	1.7	4.8	5.6	3.3
84.0									4.2	5.2	2.8
88.0									3.5	4.9	2.4
92.0											1.9
96.0											1.5
XX	87.0	84.0	77.0	67.0	87.0	84.0	77.0	67.0	87.0	84.0	77.0
	補ジブ54mの範囲				補ジブ66mの範囲				補ジブ84mの範囲		

350t LR1350/1-LN

定格総荷重表	起伏式補ジブ作業(LN)	補ジブ18.00m～42.00mm

クレーン装備：
1. 主ジブ　24.00m　（XX）87,84,77,67 度主ジブ固定とします。
2. カウンターウエイト　125t（センターウエイト38t）装備とします。
3. 旋回範囲　全旋回（360度）とします。
4. 作業半径　旋回中心からの水平距離です。

主ジブ長さ m　荷重 t

作業半径 m	24.0	24.0	24.0	24.0	24.0	24.0	24.0	24.0	24.0	24.0	24.0	24.0
9.0	150.0											
10.0	150.0											
11.0	150.0	150.0										
12.0	142.0	139.0			128.0							
14.0	121.0	119.0			111.0				91.0			
16.0	105.0	103.0			97.0	96.0			87.0			
18.0	89.0	88.0	86.0		87.0	85.0			81.0	80.0		
20.0	78.0	77.0	75.0		77.0	76.0			73.0	72.0		
22.0		68.0	66.0		69.0	68.0	66.0		67.0	66.0		
24.0			59.0	57.0	61.0	61.0	59.0		61.0	60.0		
26.0				52.0	55.0	55.0	53.0		55.0	54.0	52.0	
28.0				47.0	51.0	50.0	48.0		50.0	49.5	48.0	
30.0					46.5	45.5	44.5	42.0	46.0	45.5	44.0	
32.0					40.0	42.0	41.0	39.0	42.5	42.0	40.5	
34.0						36.0	38.0	36.0	39.5	38.5	37.5	
36.0							35.5	33.5	36.5	36.0	35.0	33.0
38.0								31.5	34.0	33.5	32.5	34.0
40.0								29.5	32.0	31.5	30.5	28.8
44.0									22.3	27.0	27.0	25.5
48.0											24.2	22.8
52.0												20.6
XX	87.0	84.0	77.0	67.0	87.0	84.0	77.0	67.0	87.0	84.0	77.0	67.0
	補ジブ18mの範囲				補ジブ30mの範囲				補ジブ42mの範囲			

350t LR1350/1-LN

定格総荷重表	起伏式補ジブ作業(LN)	補ジブ54.00m～84.00mm

クレーン装備：
1. 主ジブ　24.00m　（XX）87,84,77,67 度主ジブ固定とします。
2. カウンターウエイト　125t（センターウエイト38t）装備とします。
3. 旋回範囲　全旋回（360度）とします。
4. 作業半径　旋回中心からの水平距離です。

主ジブ長さ m　荷重 t

作業半径 m	24.0	24.0	24.0	24.0	24.0	24.0	24.0	24.0	24.0	24.0	24.0	24.0
18.0	61.0											
20.0	59.5				43.0							
22.0	58.0	59.0			42.0							
24.0	56.0	57.0			41.5				25.4			
26.0	53.0	52.0			40.5	41.0			24.9			
28.0	49.5	48.5			40.0	40.5			24.3			
30.0	45.5	45.0			39.5	40.0			23.6	23.6		
32.0	42.0	41.0	39.5		38.5	39.0			23.2	23.3		
34.0	38.5	38.0	36.5		37.5	37.5			22.9	23.0		
36.0	36.0	35.5	34.0		35.5	35.0	33.5		22.6	22.6		
38.0	33.5	33.0	32.0		33.0	32.5	31.0		22.2	22.2		
40.0	31.5	31.0	29.7		31.0	30.5	29.0		21.8	21.9		
44.0	27.8	27.3	26.2	24.7	27.1	26.6	25.5		20.9	21.1	20.5	
48.0	24.8	24.4	23.4	22.0	24.1	23.7	22.6		20.1	20.6	20.3	
52.0	22.3	21.9	21.0	19.7	21.6	21.2	20.3	18.9	19.4	20.1	19.4	
56.0	14.7	18.6	19.0	17.8	19.5	19.1	18.2	17.0	18.7	18.3	17.3	
60.0			17.3	16.2	17.7	17.4	16.5	15.4	16.9	16.5	15.6	14.4
64.0				14.8	14.6	15.8	15.0	14.0	15.3	14.9	14.1	12.9
68.0					9.6	12.5	13.8	12.7	13.9	13.6	12.8	11.6
72.0							12.5	11.7	12.7	12.3	11.6	10.4
76.0								10.7	11.2	11.3	10.5	9.4
80.0									9.4	10.3	9.5	8.5
84.0									6.9	8.3	8.7	7.7
88.0											7.9	6.9
92.0												6.2
XX	87.0	84.0	77.0	67.0	87.0	84.0	77.0	67.0	87.0	84.0	77.0	67.0
	補ジブ54mの範囲				補ジブ66mの範囲				補ジブ84mの範囲			

350t LR1350/1-LN

定格総荷重表	起伏式補ジブ作業(LN)	補ジブ18.00m～42.00mm

クレーン装備：
1. 主ジブ　42.00m　（XX）87,84,77,67 度主ジブ固定とします。
2. カウンターウエイト　125t（センターウエイト38t）装備とします。
3. 旋回範囲　全旋回（360度）とします。
4. 作業半径　旋回中心からの水平距離です。

主ジブ長さ m　荷重 t

作業半径 m	42.0	42.0	42.0	42.0	42.0	42.0	42.0	42.0	42.0	42.0	42.0	42.0
10.0	121.0											
11.0	116.0											
12.0	111.0											
14.0	101.0	104.0			81.0							
16.0	92.0	91.0			76.0				60.0			
18.0	84.0	82.0			71.0	75.0			57.0			
20.0	77.0	74.0			66.0	69.0			54.0	57.0		
22.0	69.0	67.0	63.0		62.0	63.0			52.0	54.0		
24.0		60.0	57.0		58.0	58.0			49.0	52.0		
26.0			52.0		54.0	54.0	49.5		46.5	49.5		
28.0			47.0		50.0	49.5	46.0		44.0	47.0		
30.0				39.5	46.5	45.0	42.5		42.0	44.0	40.5	
32.0				36.5	43.0	41.5	39.0		39.5	41.0	37.5	
34.0				34.0		38.5	36.0		38.0	38.0	35.5	
36.0				31.5		36.0	33.5		36.0	35.5	33.0	
38.0							31.5	28.4	34.0	33.0	31.0	
40.0							29.5	26.6	32.0	31.0	28.9	
44.0								23.6	28.4	27.5	25.5	22.8
48.0								21.1		24.7	22.8	20.3
52.0											20.6	18.2
56.0												16.5
60.0												15.0
XX	87.0	84.0	77.0	67.0	87.0	84.0	77.0	67.0	87.0	84.0	77.0	67.0
	補ジブ18mの範囲				補ジブ30mの範囲				補ジブ42mの範囲			

350t LR1350/1-LN

定格総荷重表	起伏式補ジブ作業(LN)	補ジブ54.00m～84.00mm

クレーン装備：
1. 主ジブ　42.00m　（XX）87,84,77,67 度主ジブ固定とします。
2. カウンターウエイト　125t（センターウエイト38t）装備とします。
3. 旋回範囲　全旋回（360度）とします。
4. 作業半径　旋回中心からの水平距離です。

主ジブ長さ m　荷重 t

作業半径 m	42.0	42.0	42.0	42.0	42.0	42.0	42.0	42.0	42.0	42.0	42.0	42.0
18.0	44.5											
20.0	43.5											
22.0	42.0				31.5							
24.0	40.5	42.0			30.5							
26.0	39.0	41.0			30.0				19.8			
28.0	38.0	39.5			29.4	30.0			19.4			
30.0	36.5	38.0			28.7	29.7			18.9			
32.0	35.0	36.5			27.9	29.2			18.5	18.7		
34.0	33.5	35.0			27.1	28.3			18.2	18.5		
36.0	32.0	33.5	31.0		26.3	27.4			17.8	18.3		
38.0	30.5	32.0	29.2		25.6	26.5			17.5	18.1		
40.0	29.2	30.5	27.6		24.8	25.8	25.8		17.1	17.7		
44.0	26.8	26.8	24.7		23.0	24.3	23.1		16.3	16.9		
48.0	24.6	23.9	22.0		21.2	22.6	20.8		15.6	16.1	15.9	
52.0	22.2	21.5	19.7	17.2	19.7	20.8	18.8		14.7	15.3	15.4	
56.0	19.4	19.4	17.8	15.5	18.2	18.8	17.0		13.9	14.6	14.8	
60.0			16.2	14.0	16.9	17.0	15.4	13.0	13.1	13.7	13.4	
64.0			14.8	12.7	15.7	15.5	14.0	11.7	12.2	13.0	12.2	
68.0				11.6	13.4	14.2	12.7	10.6	11.4	12.2	11.1	8.6
72.0				10.6			11.7	9.5	10.4	11.3	10.1	7.7
76.0							10.7	8.6	9.1	10.4	9.1	6.9
80.0								7.8	8.0	9.6	8.1	6.2
84.0								7.1	6.9	8.7	7.3	5.5
88.0										7.5	6.6	4.9
92.0											6.0	4.4
96.0												3.8
100.0												3.3
XX	87.0	84.0	77.0	67.0	87.0	84.0	77.0	67.0	87.0	84.0	77.0	67.0
	補ジブ54mの範囲				補ジブ66mの範囲				補ジブ84mの範囲			

350t LR1350/1-LN

定格総荷重表	起伏式補ジブ作業(LN)	補ジブ18.00m～42.00mm

クレーン装備：
1. 主ジブ　42.00m　（XX）87,84,77,67 度主ジブ固定とします。
2. カウンターウエイト　125t（センターウエイト38t）装備とします。
3. 旋回範囲　全旋回（360度）とします。
4. 作業半径　旋回中心からの水平距離です。

主ジブ長さ m　荷重 t

作業半径 m	48.0	48.0	48.0	48.0	48.0	48.0	48.0	48.0	48.0	48.0	48.0	48.0
10.0	102.0											
11.0	98.0											
12.0	94.0											
14.0	86.0	92.0			69.0							
16.0	79.0	85.0			65.0				51.0			
18.0	73.0	78.0			61.0	65.0			49.0			
20.0	67.0	71.0			57.0	61.0			47.0			
22.0	62.0	65.0	60.0		54.0	57.0			44.5	47.0		
24.0		60.0	55.0		50.0	54.0			42.5	45.0		
26.0			51.0		47.0	50.0			40.0	42.5		
28.0			46.0		44.5	47.0	44.0		38.0	40.5		
30.0			42.5		42.0	44.0	41.0		36.0	38.5		
32.0					40.0	41.5	38.5		34.5	36.5	36.0	
34.0				32.5	37.5	38.5	35.5		32.5	34.5	34.0	
36.0				30.5		36.0	33.0		31.0	33.0	32.0	
38.0				28.3			31.0		29.7	31.5	30.0	
40.0							29.0	25.5	28.3	29.8	28.4	
44.0								22.6	25.7	27.1	25.1	
48.0								20.2		24.3	22.4	19.4
52.0											20.2	17.4
56.0												15.8
60.0												14.3
XX	87.0	84.0	77.0	67.0	87.0	84.0	77.0	67.0	87.0	84.0	77.0	67.0
	補ジブ18mの範囲				補ジブ30mの範囲				補ジブ42mの範囲			

350t LR1350/1-LN

定格総荷重表	起伏式補ジブ作業(LN)	補ジブ54.00m～84.00mm

クレーン装備：
1. 主ジブ　48.00m　（XX）87,84,77,67 度主ジブ固定とします。
2. カウンターウエイト　125t（センターウエイト38t）装備とします。
3. 旋回範囲　全旋回（360度）とします。
4. 作業半径　旋回中心からの水平距離です。

主ジブ長さ m　荷重 t

作業半径 m	48.0	48.0	48.0	48.0	48.0	48.0	48.0	48.0	42.0	48.0	48.0	48.0
20.0	37.5											
22.0	36.5				28.2							
24.0	35.0	36.5			27.5							
26.0	34.0	35.5			26.9				17.6			
28.0	32.5	34.5			26.2	26.9			17.2			
30.0	31.5	33.0			25.4	26.2			16.8			
32.0	30.0	31.5			24.7	25.6			16.4			
34.0	28.9	30.5			23.9	24.8			16.0	16.3		
36.0	27.5	29.0	29.7		23.0	24.1			15.7	16.0		
38.0	26.3	27.8	28.0		22.2	23.3			15.3	15.8		
40.0	25.0	26.5	26.4		21.4	22.5			14.9	15.4		
44.0	23.0	24.0	23.8		19.9	20.9	21.6		14.1	14.7		
48.0	21.2	22.0	21.5		18.4	19.4	19.5		13.3	13.9		
52.0	19.3	20.3	19.3		17.0	17.9	17.7		12.4	13.1	13.1	
56.0	17.4	18.5	17.5	14.7	15.7	16.5	16.1		11.5	12.3	12.5	
60.0		16.4	15.8	13.3	14.5	15.2	14.7	11.6	10.6	11.4	11.9	
64.0			14.4	12.0	13.4	14.0	13.4	10.5	9.8	10.5	11.2	
68.0				10.9	12.1	12.9	12.3	9.5	9.0	9.7	10.2	
72.0				9.9		11.3	11.1	8.4	8.3	8.9	9.2	6.5
76.0							10.0	7.5	7.6	8.2	8.4	5.8
80.0								6.8	6.7	7.5	7.4	5.1
84.0								6.2	5.9	7.1	6.7	4.5
88.0										6.6	6.0	4.0
92.0											5.4	3.5
96.0											5.0	3.0
100.0												2.7
104.0												2.3
XX	87.0	84.0	77.0	67.0	87.0	84.0	77.0	67.0	87.0	84.0	77.0	67.0
	補ジブ54mの範囲				補ジブ66mの範囲				補ジブ84mの範囲			

350t LR1350/1-LN

定格総荷重表	起伏式補ジブ作業(LN)	補ジブ18.00m～42.00mm

クレーン装備：
1. 主ジブ　54.00m　（XX）87,84,77,67 度主ジブ固定とします。
2. カウンターウエイト　125t（センターウエイト38t）装備とします。
3. 旋回範囲　全旋回（360度）とします。
4. 作業半径　旋回中心からの水平距離です。

主ジブ長さ m　荷重 t

作業半径 m	54.0	54.0	54.0	54.0	54.0	54.0	54.0	54.0	54.0	54.0	54.0	54.0
10.0	92.0											
11.0	89.0											
12.0	87.0											
14.0	82.0				64.0							
16.0	77.0	81.0			61.0				47.5			
18.0	72.0	75.0			58.0	61.0			46.5			
20.0	68.0	68.0			55.0	58.0			45.0			
22.0	64.0	63.0			53.0	56.0			43.5	45.0		
24.0		58.0	52.0		50.0	53.0			42.0	44.0		
26.0			48.0		47.5	50.0			40.5	42.5		
28.0			44.5		45.0	46.5	41.5		39.0	41.0		
30.0			41.5		43.0	43.5	39.0		37.5	39.5		
32.0			38.5		41.5	41.0	36.5		36.0	38.0		
34.0					40.0	38.5	34.5		34.5	36.0	32.0	
36.0				28.9		35.5	32.5		33.0	34.0	30.0	
38.0				27.0			30.5		32.0	32.5	28.4	
40.0				25.3			28.4		30.5	30.5	26.9	
44.0							25.1	21.5	28.1	27.2	24.3	
48.0								19.2		24.3	21.8	
52.0								17.3			19.6	16.2
56.0											17.7	14.7
60.0												13.3
64.0												12.1
XX	87.0	84.0	77.0	67.0	87.0	84.0	77.0	67.0	87.0	84.0	77.0	67.0
	補ジブ18mの範囲				補ジブ30mの範囲				補ジブ42mの範囲			

350t LR1350/1-LN

定格総荷重表	起伏式補ジブ作業(LN)	補ジブ54.00m～84.00mm

クレーン装備：
1. 主ジブ　54.00m　（XX）87,84,77,67 度主ジブ固定とします。
2. カウンターウエイト　125t（センターウエイト38t）装備とします。
3. 旋回範囲　全旋回（360度）とします。
4. 作業半径　旋回中心からの水平距離です。

主ジブ長さ m　荷重 t

作業半径 m	54.0	54.0	54.0	54.0	54.0	54.0	54.0	54.0	54.0	54.0	54.0	54.0
20.0	35.0											
22.0	34.0				25..9							
24.0	33.0				25.5							
26.0	32.0	33.0			25.2				16.1			
28.0	31.0	32.5			24.7				15.8			
30.0	30.5	31.5			24.1	24.5			15.6			
32.0	29.5	31.0			23.5	24.1			15.2			
34.0	28.6	30.0			22.9	23.6			15.0	14.9		
36.0	27.6	29.3			22.3	23.2			14.7	14.7		
38.0	26.6	28.4	26.3		21.7	22.8			14.4	14.5		
40.0	25.6	27.4	24.8		21.1	22.3			14.2	14.4		
44.0	23.8	25.4	22.3		19.9	21.2	20.2		13.6	14.0		
48.0	22.1	23.4	20.2		18.7	20.1	18.2		12.9	13.6		
52.0	20.7	21.2	18.3		17.5	18.8	16.4		12.2	13.0	12.4	
56.0	19.0	19.2	16.8	13.0	16.4	17.7	14.9		11.5	12.4	12.2	
60.0		17.4	15.3	11.9	15.3	16.3	13.6		10.9	11.7	11.8	
64.0			14.0	10.8	14.0	15.0	12.4	9.0	10.2	11.0	10.6	
68.0			12.8	9.7	12.5	13.8	11.4	8.1	9.5	10.4	9.6	
72.0				8.7		12.6	10.3	7.2	8.6	9.7	8.7	5.6
76.0				7.8			9.2	6.5	7.6	9.0	7.9	4.9
80.0							8.4	5.8	6.8	8.4	7.1	4.3
84.0								5.3	5.9	7.9	6.4	3.7
88.0								4.8		7.2	5.8	3.2
92.0											5.2	2.7
96.0											4.7	2.3
100.0												1.9
104.0												1.6
XX	87.0	84.0	77.0	67.0	87.0	84.0	77.0	67.0	87.0	84.0	77.0	67.0
	補ジブ54mの範囲				補ジブ66mの範囲				補ジブ84mの範囲			

350t LR1350/1-LN

定格総荷重表	起伏式補ジブ作業(LN)	補ジブ18.00m～42.00mm

クレーン装備：
1. 主ジブ　66.00m　（XX）87,84,77,67 度主ジブ固定とします。
2. カウンターウエイト　125t（センターウエイト38t）装備とします。
3. 旋回範囲　全旋回（360度）とします。
4. 作業半径　旋回中心からの水平距離です。

主ジブ長さ m　荷重 t

作業半径 m	66.0	66.0	66.0	66.0	66.0	66.0	66.0	66.0	66.0	66.0	66.0	66.0
11.0	65.0											
12.0	63.0											
14.0	60.0				48.0							
16.0	57.0	60.0			46.0							
18.0	54.0	58.0			44.5				35.5			
20.0	52.0	55.0			43.0	45.0			34.5			
22.0	49.5	53.0			41.0	43.5			33.0			
24.0		50.0			39.0	42.0			32.0	33.5		
26.0		48.0	43.0		37.5	40.5			31.0	32.5		
28.0			40.0		36.0	39.0			29.9	31.5		
30.0			37.5		34.5	37.5			28.8	30.5		
32.0			35.0		33.0	35.5	32.5		27.7	29.6		
34.0			33.5		32.0	34.0	30.5		26.7	28.6		
36.0						32.5	28.8		25.7	27.6	26.7	
38.0						32.0	27.3		24.9	26.6	25.2	
40.0				22.1			25.9		24.1	25.7	23.9	
44.0				20.0			23.5		22.5	24.1	21.5	
48.0								16.0		22.5	19.5	
52.0								14.6			17.9	
56.0								13.3			16.5	11.7
60.0												10.6
64.0												9.5
68.0												8.5
XX	87.0	84.0	77.0	67.0	87.0	84.0	77.0	67.0	87.0	84.0	77.0	67.0
	補ジブ18mの範囲				補ジブ30mの範囲				補ジブ42mの範囲			

350t LR1350/1-LN

定格総荷重表	起伏式補ジブ作業(LN)	補ジブ54.00m～84.00mm

クレーン装備：
1. 主ジブ　66.00m　（XX）87,84,77,67 度主ジブ固定とします。
2. カウンターウエイト　125t（センターウエイト38t）装備とします。
3. 旋回範囲　全旋回（360度）とします。
4. 作業半径　旋回中心からの水平距離です。

主ジブ長さ m　荷重 t

作業半径 m	66.0	66.0	66.0	66.0	66.0	66.0	66.0	66.0	66.0	66.0	66.0	66.0
20.0	26.7											
22.0	26.1											
24.0	25.4				19.7							
26.0	24.7	25.3			19.2							
28.0	24.0	24.9			18.7				12.1			
30.0	23.3	24.3			18.3	18.6			11.8			
32.0	22.6	23.8			17.9	18.3			11.5			
34.0	21.9	23.2			17.4	18.0			11.2			
36.0	21.2	22.6			16.8	17.6			10.9	11.0		
38.0	20.5	21.9			16.3	17.2			10.6	10.8		
40.0	19.8	21.2			15.8	16.7			10.3	10.6		
44.0	18.5	19.8	19.7		14.7	15.7			9.7	10.1		
48.0	17.3	18.5	17.8		13.7	14.8	15.0		9.0	9.6		
52.0	16.2	17.4	16.1		12.8	13.8	14.3		8.5	9.0		
56.0	15.2	16.3	14.7		11.9	12.9	12.9		7.9	8.5	8.3	
60.0		15.3	13.5	9.0	11.1	12.0	11.7		7.3	7.9	8.1	
64.0			12.4	8.1	10.3	11.2	10.6		6.8	7.4	7.7	
68.0			11.4	7.2	9.6	10.5	9.7	5.6	6.4	6.9	7.4	
72.0				6.5		9.8	8.7	4.9	5.9	6.5	6.9	
76.0				5.8			7.8	4.3	5.4	6.0	6.1	2.3
80.0				5.2			7.0	3.8	4.8	5.6	5.5	1.8
84.0								3.3	4.2	5.2	4.9	
88.0								2.9	3.5	5.0	4.3	
92.0								2.6			3.8	
96.0											3.4	
100.0											3.0	
XX	87.0	84.0	77.0	67.0	87.0	84.0	77.0	67.0	87.0	84.0	77.0	67.0
	補ジブ54mの範囲				補ジブ66mの範囲				補ジブ84mの範囲			