120t リープヘル LTM1120N－5

クレーン

クレーン部主仕様

吊上荷重	荷重	120ton
	半径	2.5m
メインブーム	最小長さ	11.5m
	最大長さ	52m
補助ジブ	折りたたみ式	10.8m,19m
メインブーム伸縮段数		6段
カウンターウエイト（最大）		35ton
主巻ウインチ	ラインプル力	8.8ton
	巻上速度	0-130m/min
補巻ウインチ	ラインプル力	8.8ton
	巻上速度	0-130m/min
最大地上揚程	メインブーム	51m
	補助ジブ	70m
旋　回　速　度		0-2.0rpm
起　伏　速　度（82度まで）		約40秒
ブーム伸縮速度（11.5～52m）		約360秒
主巻ロープ	ロープ径	21mm
	ロープ長さ	200m
補巻ロープ	ロープ径	21mm
	ロープ長さ	200m

フック仕様

容量（ton）	シーブ数
120	7
90	5
59	3
26	1
8.8	—

フックはオプション設定ですので
上記の中からお選びください。

エンジン仕様

メーカー名	リープヘル社製
型式	D924TI-Eディーゼル・エンジン
冷却方式	水冷
シリンダー数	4
出力	202HP/1800rpm
最大トルク	891Nm/1150rpm
燃料タンク	約280ℓ

特徴

コントロール

ジョイステックタイプの操作レバー（自動復帰式のユニバーサルコントローラ）により電気式パイロットコントロールされます。

油圧駆動装置

ウィンチ回路には圧力補償付流量調整弁を有し、また、自動出力調整装置付油圧ポンプにより駆動されます。

安全装置および指示計

LICCON（リーコン）過負荷防止計が装備され、吊上げ総荷重、作業半径、ブーム長さ、揚程、アウトリガー反力などがデジタルで表示されます。
過巻防止装置、ドラム回転計、過巻出し防止装置、油圧安全弁、油圧システム保護用安全バルブが装備されています。
クレーン部キャビンを20度までチルトする事ができます。

排気ブレーキおよびリターダに加えて、電磁力によるブレーキ（テルマブレーキ）を標準装備しています。

テルマブレーキとは…

テルマブレーキは指一本で操作でき、連続使用が可能で安定かつスムーズな制動力が得られタイヤの偏摩耗を防ぎます。
またフットブレーキの使用頻度を大幅に減少させ、ライニングの寿命を伸ばし、メンテナンスコストを低減させます。
※使用上の注意等は操作マニュアルを御参照ください。

断面イラスト

キャリア

キャリア部主仕様

軸数	5
最高速度	80km/h
総輪数	10
定員	2名
タイヤ	16.00 R25
登坂能力*（低速切換時）	約30.9°
最小回転半径	8.74m

*登坂時の路面状況により、能力も多少異なります。

エンジン仕様

メーカー名	リープヘル社製
型式	D9408TI-Eディーゼル・エンジン
冷却方式	水冷
シリンダー数	8
出力	544HP/2000rpm
最大トルク	2500Nm/1100-1400rpm
燃料タンク	約500 ℓ

駆動部

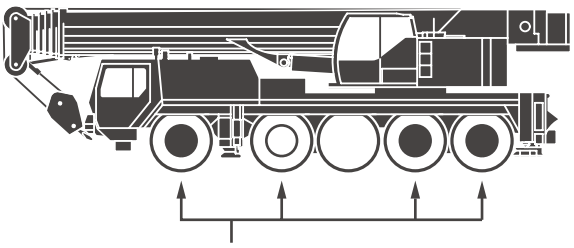

通常操舵軸

※第4、5軸は、第1、2軸と独立して操舵可能。（リアステアリング操作）ただし、リアステアリング操作時、第3軸を引き上げて行います。

◉ 駆動軸：常時駆動します。

◎ 駆動軸：ラフロード走行時に前輪駆動として使用します。（オプション設定）

特徴

トランスミッション

ZF製ミッションでトルクコンバーター及びリターダーを内蔵しております。
前進16段、後進2段となっております。

車　軸

悪路においては、デフロックすることが可能です。また、第2軸を追加駆動することができます。（オプション設定）

サスペンション

全輪ハイドロニューマチックサスペンションであり、自動水平復帰機能（ニボー）を有しています。
状況に応じて車高を上下に調整可能です。
全輪油圧サスペンションをロックすることが可能です。

ステアリング

通常走行では第1、2、4および5軸が操舵されます。油圧源として1つは通常時、エンジンで駆動され、もう1つは非常用として駆動軸により駆動されます。

常用ブレーキ

2回路式サーボブレーキが全軸に装備されています。
また、エディカレント式電磁ブレーキ（テルマブレーキ）を装備しています。

パーキング用ブレーキ

スプリング作動のブレーキが第2軸および5軸に作動します。

走行速度

	1	2	3	4	5	6	7	8	9	10	11	12	13	14	15	16	R_1	R_2
km/h	4.8	5.7	7	8.5	10.3	12.4	14.7	17.7	21.7	26.2	32	38.7	47	56.8	67	80	5.1	6.2

本機は、公道を走行する場合、メインブームおよび
カウンターウエイトなどをはずし、走行しなければなりません。

走行軌跡図

リアステアリング操作時

単位：mm

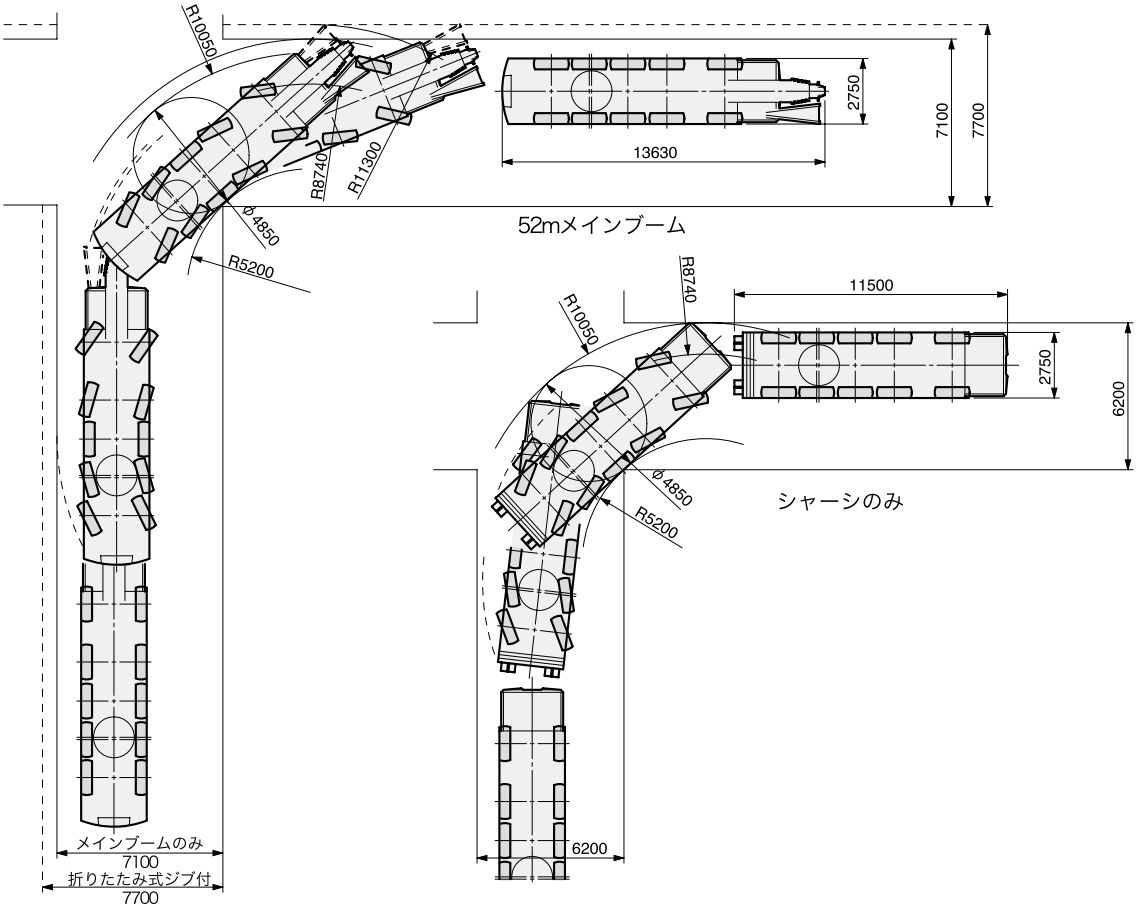

主寸法

外観寸法

単位： mm

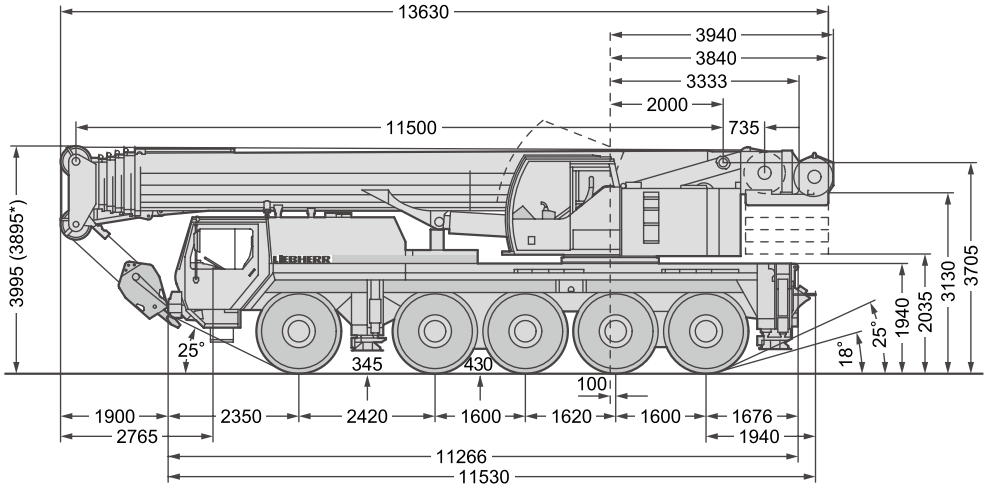

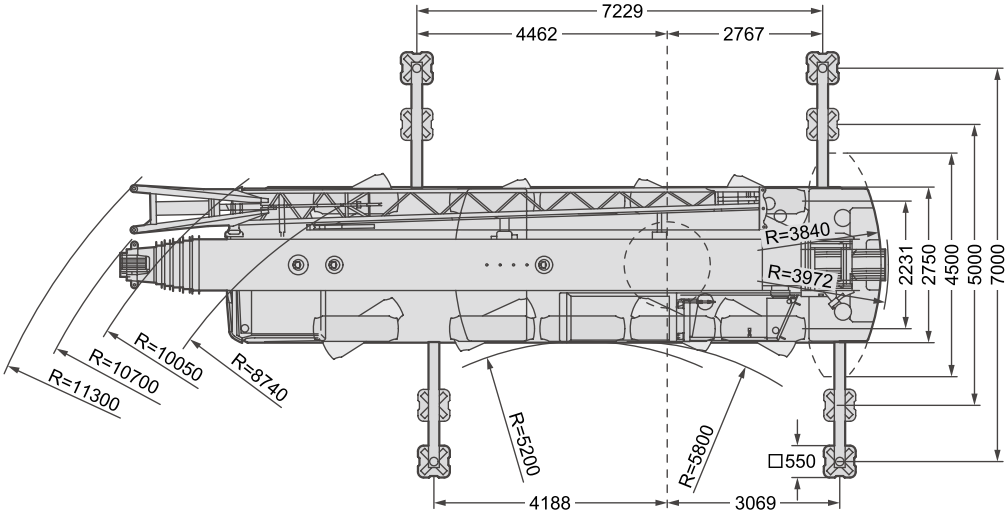

カウンターウエイト

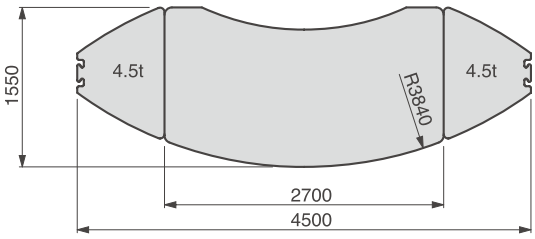

本機は、公道を走行する場合、メインブームおよび
カウンターウエイトなどをはずし、走行しなければなりません。

＊サスペンションを100mm下げた状態

揚程（メインブーム）

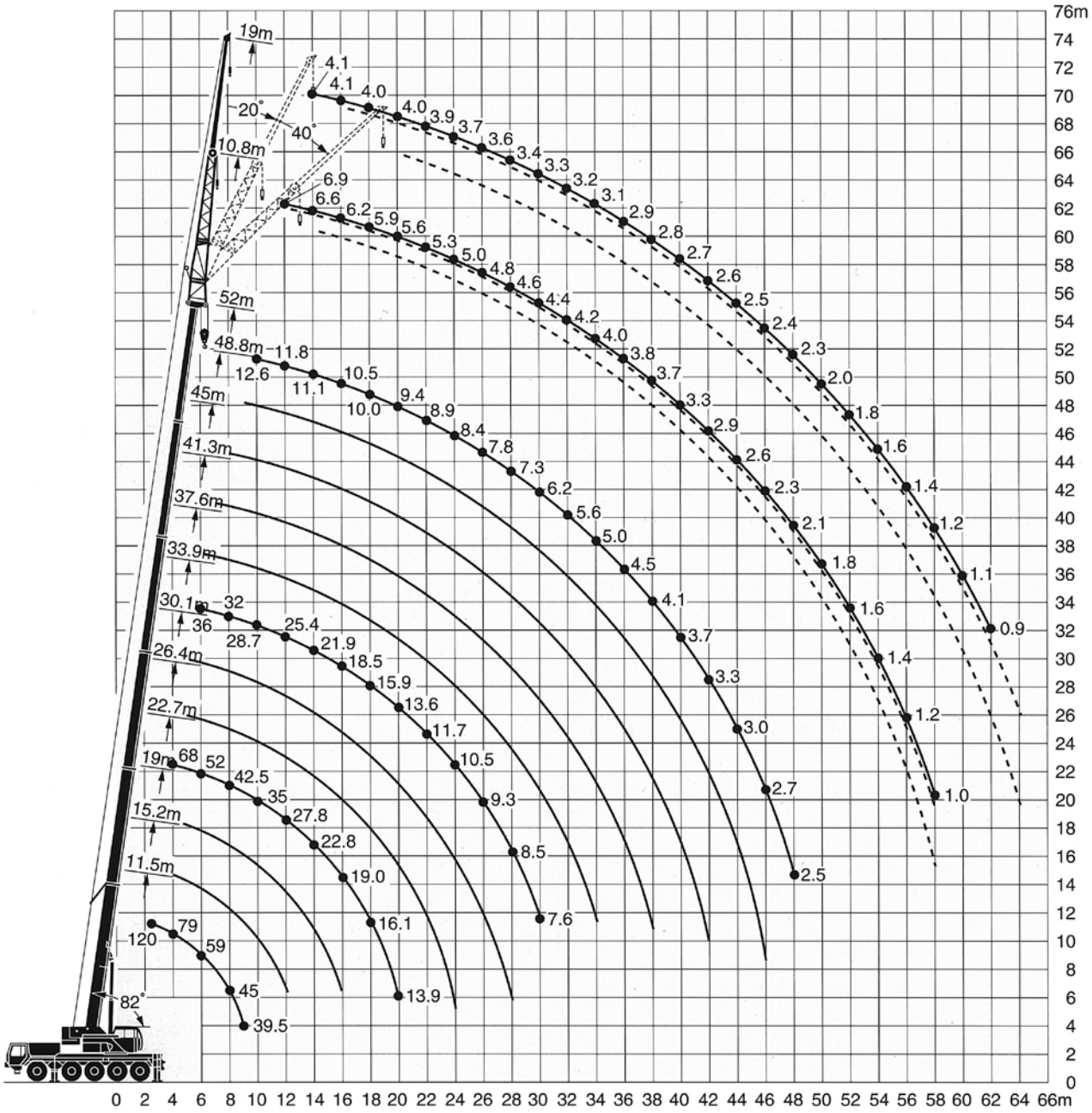

注意

1 定格総荷重はフックブロック、玉掛ワイヤー等の自重を含みます。
　また、下記の条件が考慮されていませんのでクレーンの操作には充分気をつけてください。
　① 地盤の強度、地震による影響
　② 作業速度に応じた動荷重および台風または強風による影響等
2 本機は水平に設置して、クレーン作業を行ってください。
3 作業半径は、クレーンの旋回中心から荷重の重心までの水平距離です。
4 メインブームの定格総荷重は折りたたみ式ジブを取り除いた状態の値です。
5 83トンを超える定格総荷重の場合は、特殊吊装置が必要です。

メインブーム定格総荷重表

11.5m－52m　360°　35t

作業半径(m) ＼ メインブーム長さ	11.5m ＊	11.5m	15.2m	19m	22.7m	26.4m	30.1m	33.9m	37.6m	41.3m	45m	48.8m	52m
2.5	120												
2.7	106												
3	101	90											
3.5	89	88	75	71									
4	79	79	75	71	68								
4.5	72	72	68	65	63	57							
5	67	67	64	62	59	54	46						
6	59	58	57	54	52	51	43	36	31				
7	52	50	51	49	47	46	41	34	29.2	24.6			
8	45	43.5	44	43.5	42.5	41.5	38.5	32	27.8	23.5	20.7		
9	39.5	38	38.5	38	38.5	38	37	30.5	26.3	22.5	19.8	15.9	
10			34	33.5	35	34.5	34	28.7	24.9	21.4	19.0	15.4	12.6
12			27.4	27.8	27.8	27.7	27.2	25.4	22.5	19.6	17.6	14.5	11.8
14				22.9	22.8	22.6	22.2	21.9	20.2	17.9	16.4	13.8	11.1
16				19.1	19.0	18.8	18.4	18.5	17.5	16.2	15.1	13.2	10.5
18					16.1	15.9	15.6	15.9	15.4	14.7	13.8	12.3	10.0
20					13.9	13.6	14.0	13.6	13.1	12.7	12.6	11.4	9.4
22						11.8	12.2	11.7	11.2	11.3	11.2	10.6	8.9
24						10.3	10.7	10.5	10.3	10.0	9.7	9.8	8.4
26							9.4	9.3	9.1	9.0	8.9	8.6	7.8
28							8.4	8.5	8.0	8.0	7.9	7.5	7.3
30								7.6	7.4	7.2	7.0	6.3	6.2
32									6.7	6.2	6.0	5.6	5.6
34									5.9	5.6	5.4	5.1	5.0
36										5.1	4.9	4.5	4.5
38										4.7	4.5	4.1	4.1
40											4.1	3.7	3.7
42											3.7	3.4	3.3
44												3.0	3.0
46												2.8	2.7
48													2.5
ブーム伸長率(%) Ⅰ	0		0/ 0/ 0	46/ 0/ 0	92/46/ 0	46/46/ 0	46/ 0	92/46/ 0	92/46/ 0	92/46/ 0	92/46	92	100
ブーム伸長率(%) Ⅱ	0		46/ 0/ 0	46/46/ 0	46/46/ 0	92/46/46	46/46	46/46/46	92/46/46	92/46/92	92/92	92	100
ブーム伸長率(%) Ⅲ	0		0/ 0/ 0	0/46/ 0	0/46/46	46/46/46	46/46	46/46/46	46/46/92	92/92/92	92/92	92	100
ブーム伸長率(%) Ⅳ	0		0/46/ 0	0/ 0/46	0/ 0/46	0/46/46	46/46	46/46/92	46/92/92	46/92/92	92/92	92	100
ブーム伸長率(%) Ⅴ	0		0/ 0/46	0/ 0/46	0/ 0/46	0/ 0/46	46/92	46/92/92	46/92/92	46/92/92	46/92	92	100

＊後方吊り

TAB 130360/130271

11.5m－52m　360°　26t

作業半径(m) ＼ メインブーム長さ	11.5m	15.2m	19m	22.7m	26.4m	30.1m	33.9m	37.6m	41.3m	45m	48.8m	52m
3	90											
3.5	87	75	71									
4	79	75	71	68								
4.5	72	68	65	63	57							
5	67	64	62	59	54	46						
6	56	56	54	52	51	43	36	31				
7	47.5	48	47.5	47	46	41	34	29.2	24.6			
8	40.5	41.5	41	41.5	40	38	32	27.8	23.5	20.7		
9	35	35.5	35	36.5	34.5	33	30.5	26.3	22.5	19.8	15.9	
10		31	32	32	30.5	28.8	27.5	24.9	21.4	19.0	15.4	12.6
12		24.6	25.1	25.1	24.2	23.1	22.4	21.0	19.6	17.6	14.5	11.8
14			20.3	20.2	19.8	19.2	18.8	17.8	16.9	16.4	13.8	11.1
16			16.8	16.7	16.5	16.7	15.8	14.9	14.9	14.2	13.2	10.5
18				14.1	14.0	14.3	13.5	13.1	12.7	12.5	12.2	10.0
20				12.1	11.9	12.2	12.0	11.6	11.4	11.2	10.5	9.4
22					10.3	10.5	10.6	10.2	10.0	9.7	9.1	8.9
24					8.9	9.1	9.3	9.1	8.9	8.6	8.0	7.8
26						8.4	8.1	8.1	7.8	7.5	7.0	6.9
28						7.5	7.2	7.1	6.8	6.3	5.9	5.9
30							6.3	6.1	5.8	5.6	5.2	5.1
32								5.5	5.2	5.0	4.6	4.5
34								5.0	4.7	4.4	4.0	4.0
36									4.2	4.0	3.5	3.5
38									3.8	3.5	3.1	3.1
40										3.2	2.7	2.7
42										2.9	2.4	2.4
44											2.1	2.1
46											1.8	1.8
48												1.5
ブーム伸長率(%) Ⅰ	0	0/ 0/ 0	46/ 0/ 0	92/46/ 0	46/ 0/ 0	46/ 0/ 0	92/46/ 0	92/46/ 0	92/46/ 0	92/46	92	100
ブーム伸長率(%) Ⅱ	0	46/ 0/ 0	46/46/ 0	46/46/ 0	92/46/ 0	46/46/ 0	46/46/ 0	92/46/46	92/46/92	92/92	92	100
ブーム伸長率(%) Ⅲ	0	0/ 0/ 0	0/46/ 0	0/46/46	46/46/92	46/46/46	46/46/92	46/46/92	92/92/92	92/92	92	100
ブーム伸長率(%) Ⅳ	0	0/46/ 0	0/ 0/46	0/ 0/46	0/46/46	46/46/92	46/46/92	46/92/92	46/92/92	92/92	92	100
ブーム伸長率(%) Ⅴ	0	0/ 0/46	0/ 0/46	0/ 0/46	0/46/46	46/92/92	46/92/92	46/92/92	46/92/92	46/92	92	100

TAB 130272

メインブーム定格総荷重表

11.5m－52m　360°　15t

作業半径(m) ＼ メインブーム長さ		11.5m	15.2m	19m	22.7m	26.4m	30.1m	33.9m	37.6m	41.3m	45m	48.8m	52m
3		83											
3.5		77	68	64									
4		70	68	64	61								
4.5		64	64	63	59	51							
5		57	57	57	55	49.5	42						
6		47	47.5	47	43.5	42.5	39	33	28				
7		38.5	39	38	37.5	35	33	30.5	26.6	22.3			
8		32	33	33.5	31.5	29.9	28.1	26.6	24.8	21.4	18.9		
9		27.2	28.2	28.6	27.2	25.8	24.3	23.5	22.2	20.4	18	14.5	
10			24	24.6	23.8	22.6	21.8	20.9	19.4	18.3	17.3	14	11.4
12			17.8	18.3	18.4	17.7	17.5	16.8	15.3	15.1	14.2	13.2	10.7
14				14.2	14.5	14.3	14.2	13.6	13.3	12.9	12.3	11.5	10.1
16				11.4	11.9	11.4	11.7	11.7	11.3	10.7	10.3	9.5	9.3
18					9.8	9.4	10	9.9	9.6	9.1	8.6	8	7.8
20					8.3	8.3	8.4	8.3	8.2	7.7	7.3	6.7	6.6
22						7.1	7.2	7.1	7	6.6	6.3	5.7	5.6
24						6.1	6.2	6	5.8	5.5	5.3	4.8	4.7
26							5.4	5.2	5	4.7	4.5	4	4
28							4.8	4.6	4.4	4.1	3.8	3.4	3.4
30								4	3.8	3.5	3.3	2.9	2.8
32									3.3	3	2.8	2.4	2.4
34									2.9	2.6	2.4	2	2
36										2.2	2.0	1.7	1.6
38										1.9	1.7	1.3	1.3
40											1.4	1	1
42											1.1		
ブーム伸長率(%)	Ⅰ	0	0/ 0/ 0	46/ 0/ 0	92/ 0/ 0	46/ 0/ 0	46/ 0/ 0	92/ 0/ 0	92/46/ 0	92/46/ 0	92/46	92	100
	Ⅱ	0	46/ 0/ 0	46/46/ 0	46/ 0/ 0	92/46/ 0	46/46/ 0	46/46/ 0	92/92/46	92/92/92	92/92	92	100
	Ⅲ	0	0/ 0/ 0	0/46/ 0	0/46/ 0	46/46/ 0	46/46/46	46/92/92	46/92/92	92/92/92	92/92	92	100
	Ⅳ	0	0/46/ 0	0/ 0/46	0/46/46	0/46/92	46/46/92	46/92/92	46/46/92	46/92/92	92/92	92	100
	Ⅴ	0	0/ 0/46	0/ 0/46	0/46/92	0/46/92	46/92/92	46/46/92	46/46/92	46/46/92	46/92	92	100

TAB 130165

11.5m－52m　360°　11.5t

作業半径(m) ＼ メインブーム長さ		11.5m	15.2m	19m	22.7m	26.4m	30.1m	33.9m	37.6m	41.3m	45m	48.8m	52m
3		83											
3.5		77	68	64									
4		69	68	64	61								
4.5		62	62	62	57	51							
5		56	56	55	50	46.5	42						
6		45	45.5	42.5	41.5	39	36	33	28				
7		37	37.5	36.5	34	32	30	28.3	26.3	22.3			
8		30.5	31.5	30.5	28.8	27.2	25.5	24.7	23	21.4	18.9		
9		24.8	26.1	26	24.7	23.4	22.9	21.3	19.8	18.9	18	14.5	
10			21.8	22.4	21.3	20.3	19.9	18.9	17.8	16.9	15.9	14	11.4
12			15.9	16.5	16.5	15.7	15.5	14.8	14.5	13.9	13.3	12.4	10.7
14				12.7	13.2	12.6	12.8	12.5	11.9	11.3	10.8	10	9.8
16				10.1	10.5	10.4	10.8	10.4	9.9	9.4	8.9	8.2	8
18					8.7	8.7	8.9	8.7	8.3	7.8	7.4	6.8	6.6
20					7.3	7.3	7.4	7.3	7.1	6.6	6.3	5.7	5.5
22						6.2	6.3	6	5.8	5.5	5.3	4.7	4.6
24						5.3	5.4	5.2	5	4.7	4.4	3.9	3.9
26							4.6	4.4	4.2	3.9	3.7	3.3	3.2
28							4	3.8	3.7	3.4	3.1	2.7	2.6
30								3.3	3.1	2.9	2.6	2.2	2.1
32									2.7	2.4	2.2	1.8	1.7
34									2.3	2	1.8	1.4	1.3
36										1.7	1.5	1	1
38										1.3	1.1		
ブーム伸長率(%)	Ⅰ	0	0/ 0/ 0	46/ 0/ 0	92/ 0/ 0	46/ 0/ 0	46/ 0/ 0	92/ 0/ 0	92/ 0/ 0	92/46/ 0	92/46	92	100
	Ⅱ	0	46/ 0/ 0	46/ 0/ 0	46/ 0/ 0	92/46/ 0	46/46/ 0	46/46/ 0	92/92/46	92/92/92	92/92	92	100
	Ⅲ	0	0/46/ 0	0/ 0/ 0	0/46/ 0	46/46/ 0	46/46/46	46/92/92	46/92/92	92/92/92	92/92	92	100
	Ⅳ	0	0/ 0/ 0	0/46/ 0	0/46/46	0/46/92	46/46/92	46/92/92	46/92/92	46/92/92	92/92	92	100
	Ⅴ	0	0/ 0/46	0/46/92	0/46/92	0/46/92	46/92/92	46/46/92	46/46/92	46/46/92	46/92	92	100

TAB 130166

揚程（油圧チルトジブ）

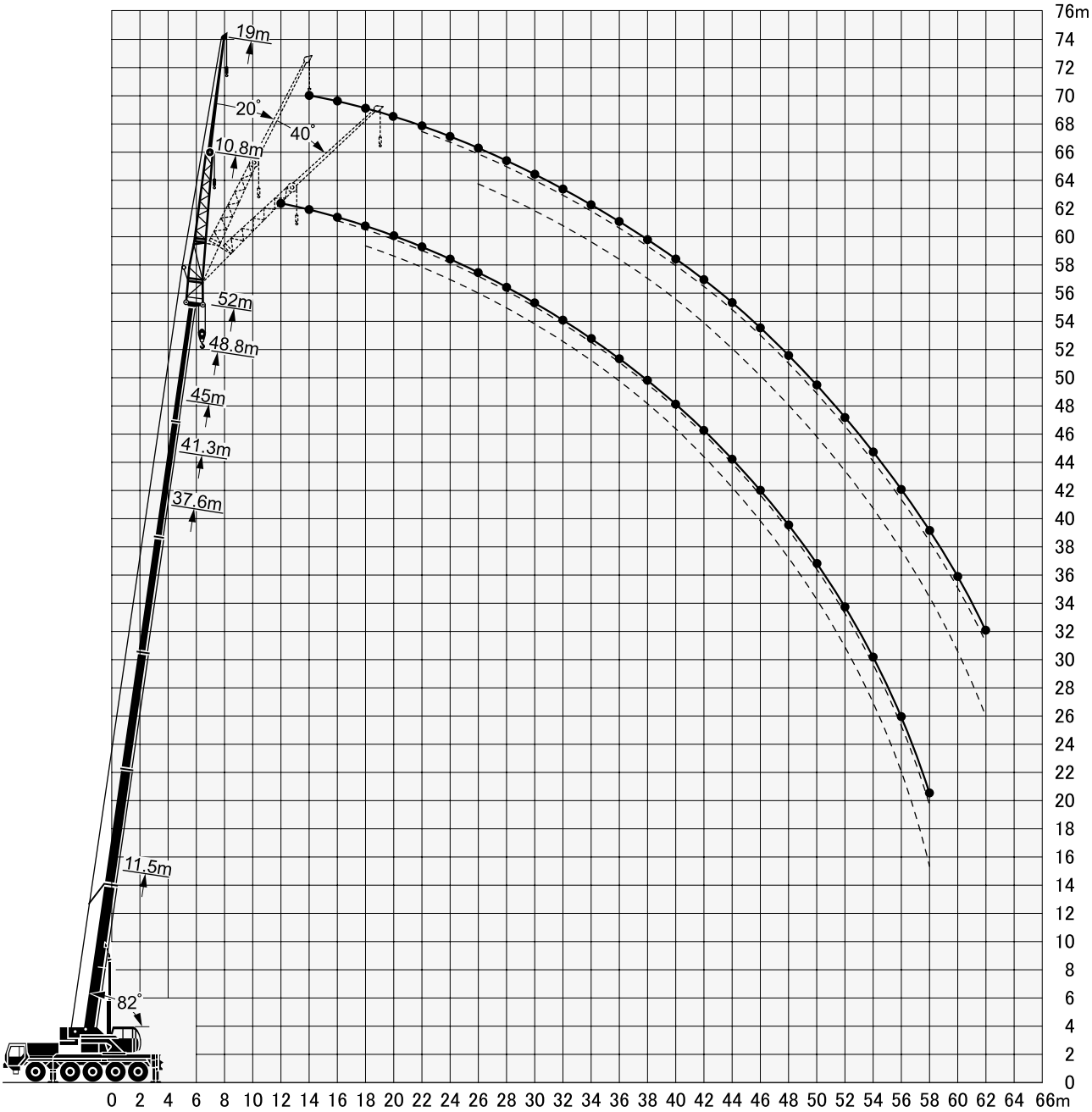

注意

1 定格総荷重はフックブロック、玉掛ワイヤー等の自重を含みます。
　また、下記の条件が考慮されていませんのでクレーンの操作には充分気をつけてください。
　①地盤の強度、地震による影響
　②作業速度に応じた動荷重および台風または強風による影響等
2 本機は水平に設置して、クレーン作業を行ってください。
3 作業半径は、クレーンの旋回中心から荷重の重心までの水平距離です。
4 メインブームの定格総荷重は折りたたみ式ジブを取り除いた状態の値です。
5 83トンを超える定格総荷重の場合は、特殊吊装置が必要です。

油圧チルトジブ定格総荷重表

11.5m−52m　10.8m　360°　35t

メインブーム長さ	11.5m			37.6m			41.3m			45m			48.8m			52m		
ジブ長さ	10.8m			10.8m			10.8m			10.8m			10.8m			10.8m		
作業半径(m) ＼ 角度	0°	20°	40°	0°	20°	40°	0°	20°	40°	0°	20°	40°	0°	20°	40°	0°	20°	40°
3	17.5																	
3.5	17.5																	
4	17.5																	
4.5	17.5																	
5	17.5																	
6	16.8	15.7																
7	15.4	15.1																
8	14	14.5																
9	13.1	13.5	12.1	14.7														
10	12.2	12.4	11.1	14.3			13.4			10.9								
12	10.3	10.9	9.8	13.6	12.1		12.9			10.3			8.3			6.7		
14	9.3	9.3	8.5	13.1	11.6		12.4	11.1		9.8	9.1		7.9			6.4		
16	8.3	8.5	7.7	12.1	10.8	9.1	11.8	10.6	9.2	9.4	8.7		7.5	7.2		6.1	5.7	
18	7.3	7.6	7.3	11.1	10.1	8.8	10.9	10.0	8.8	8.8	8.3	7.9	7.0	6.7	6.5	5.6	5.5	5.4
20		6.8		10.2	9.5	8.4	10.0	9.5	8.4	8.3	7.7	7.5	6.7	6.4	6.2	5.4	5.2	5.1
22				9.4	8.9	8.0	9.4	9.0	8.0	7.9	7.4	7.2	6.4	6.1	5.9	5.1	5.0	4.8
24				8.7	8.4	7.6	8.7	8.5	7.7	7.6	6.9	6.8	6.1	5.8	5.7	4.8	4.7	4.6
26				8.0	7.8	7.3	7.9	7.9	7.4	7.2	6.6	6.5	5.7	5.5	5.5	4.6	4.5	4.4
28				7.1	7.3	6.9	6.9	7.3	7.2	6.7	6.4	6.3	5.5	5.3	5.3	4.4	4.3	4.2
30				6.3	6.6	6.3	6.2	6.3	6.6	6.0	6.2	6.1	5.3	5.2	5.1	4.2	4.1	4.1
32				5.4	5.9	5.7	5.7	5.8	5.8	5.4	5.7	5.8	5.1	5.0	5.0	4.1	4.0	3.9
34				5.1	5.3	5.3	5.1	5.4	5.5	4.8	5.1	5.3	4.8	4.7	4.7	3.9	3.7	3.7
36				4.6	4.8	4.9	4.6	4.8	5.0	4.6	4.5	4.7	4.4	4.6	4.6	3.7	3.6	3.6
38				4.2	4.3	4.4	4.2	4.4	4.5	4.3	4.4	4.5	4.0	4.2	4.3	3.5	3.5	3.5
40				3.9	3.9	4.0	4.0	4.0	4.1	3.9	4.1	4.2	3.6	3.8	3.9	3.4	3.3	3.4
42				3.6	3.7	3.7	3.7	3.7	3.9	3.5	3.7	3.8	3.2	3.4	3.5	3.2	3.2	3.3
44				3.5	3.5	3.6	3.4	3.5	3.6	3.2	3.3	3.4	2.9	3.1	3.1	2.8	2.2	3.1
46							3.1	3.2	3.2	2.9	3.0	3.1	2.6	2.7	2.8	2.5	2.2	2.8
48							2.9	2.9		2.6	2.7	2.8	2.3	2.4	2.5	2.2	2.2	2.5
50										2.4	2.4	2.4	2.0	2.1	2.1	1.9	2.1	2.1
52										2.1			1.7	1.8	1.8	1.6	1.7	1.8
54													1.4	1.5	1.5	1.3	1.5	1.5
56													1.2			1.1	1.2	1.2
58																0.9	1.0	0.9
ブーム伸長率(%) Ⅰ	0			46/ 0			92/46/ 0			92/46			92			100		
ブーム伸長率(%) Ⅱ	0			92/46			92/92/92			92/92			92			100		
ブーム伸長率(%) Ⅲ	0			92/92			92/92/92			92/92			92			100		
ブーム伸長率(%) Ⅳ	0			46/92			46/92/92			92/92			92			100		
ブーム伸長率(%) Ⅴ	0			46/92			46/46/92			46/92			92			100		

TAB 130490/130492/130494

11.5m−52m　19m　360°　35t

メインブーム長さ	11.5m			37.6m			41.3m			45m			48.8m			52m		
ジブ長さ	19m			19m			19m			19m			19m			19m		
作業半径(m) ＼ 角度	0°	20°	40°	0°	20°	40°	0°	20°	40°	0°	20°	40°	0°	20°	40°	0°	20°	40°
5	8.4																	
6	8.2																	
7	8.0																	
8	7.8																	
9	7.4																	
10	6.9																	
12	6.1	4.6		5.7			5.4			5.1								
14	5.5	4.3		5.6			5.4			5.1			4.4			4.1		
16	5.0	4.0	3.4	5.6	4.4		5.3			5.1			4.4			4.1		
18	4.5	3.6	3.2	5.4	4.3		5.3	4.3		5.0			4.4			4.0		
20	4.1	3.5	3.1	5.2	4.1		5.2	4.2		4.8	4.1		4.4	4.0		3.9		
22	3.8	3.4	3.0	5.1	3.9	3.2	5.0	4.0	3.2	4.7	4.0		4.3	3.9		3.6	3.5	
24	3.6	3.3	3.0	4.8	3.7	3.1	4.8	3.9	3.2	4.6	3.9	3.2	4.2	3.7		3.5	3.4	
26	3.4	3.2	2.9	4.6	3.6	3.1	4.7	3.6	3.1	4.5	3.6	3.1	4.1	3.6	3.1	3.4	3.3	3.1
28	3.2			4.4	3.5	3.0	4.5	3.5	3.1	4.4	3.6	3.1	3.9	3.5	3.1	3.2	3.2	3.1
30				4.2	3.4	3.0	4.3	3.4	3.0	4.2	3.5	3.0	3.7	3.5	3.1	3.1	3.1	2.9
32				4.1	3.3	3.0	4.2	3.3	3.0	4.2	3.4	3.0	3.6	3.4	3.0	3.0	2.9	2.9
34				3.9	3.3	2.9	4.0	3.3	3.0	4.1	3.3	3.0	3.5	3.3	3.0	2.9	2.8	2.8
36				3.7	3.2	2.9	3.9	3.2	3.0	3.9	3.3	3.0	3.4	3.3	3.0	2.8	2.8	2.6
38				3.5	3.1	2.9	3.6	3.2	3.0	3.6	3.2	3.0	3.3	3.2	3.0	2.6	2.6	2.5
40				3.3	3.1	2.9	3.6	3.1	3.0	3.6	3.2	3.0	3.2	3.1	3.0	2.5	2.5	2.4
42				3.2	3.0	2.9	3.4	3.0	3.0	3.4	3.1	3.0	3.1	3.0	3.0	2.5	2.4	2.4
44				3.1	3.0	2.9	3.4	3.0	2.9	3.1	3.0	3.0	3.1	3.0	3.0	2.4	2.4	2.4
46				2.8	3.0	2.8	3.1	3.0	2.9	3.0	3.0	3.0	2.9	3.0	2.9	2.3	2.3	2.3
48				2.5	2.8	2.6	2.8	3.0	2.9	2.9	2.9	2.9	2.6	2.9	2.9	2.3	2.2	2.3
50				2.3	2.6	2.5	2.6	2.8	2.9	2.6	2.8	2.9	2.3	2.6	2.7	2.2	2.2	2.2
52				2.2	2.4		2.5	2.7	2.8	2.4	2.6	2.7	2.0	2.3	2.4	1.9	2.2	2.2
54							2.4	2.5	2.5	2.1	2.3	2.4	1.8	2.0	2.2	1.7	2.0	2.1
56							2.2	2.3		1.9	2.1	2.1	1.5	1.7	1.8	1.4	1.7	1.8
58										1.7	1.8	1.7	1.3	1.5	1.5	1.2	1.4	1.5
60										1.5			1.1	1.2	1.2	1.0	1.2	1.3
62													0.9	1.0	0.9	0.8	1.0	1.0
ブーム伸長率(%) Ⅰ	0			46/ 0			92/46/ 0			92/46			92			100		
ブーム伸長率(%) Ⅱ	0			92/46			92/92/92			92/92			92			100		
ブーム伸長率(%) Ⅲ	0			92/92			92/92/92			92/92			92			100		
ブーム伸長率(%) Ⅳ	0			46/92			46/92/92			92/92			92			100		
ブーム伸長率(%) Ⅴ	0			46/92			46/46/92			46/92			92			100		

TAB 130490/130492/130494

油圧チルトジブ定格総荷重表

11.5m－52m　10.8m　360°　26t

メインブーム長さ	11.5m			37.6m			41.3m			45m			48.8m			52m		
ジブ長さ	10.8m			10.8m			10.8m			10.8m			10.8m			10.8m		
作業半径(m) ＼ 角度	0°	20°	40°	0°	20°	40°	0°	20°	40°	0°	20°	40°	0°	20°	40°	0°	20°	40°
3	17.5																	
3.5	17.5																	
4	17.5																	
4.5	17.5																	
5	17.5																	
6	16.8	15.7																
7	15.4	15.1																
8	14.0	14.5																
9	13.1	13.5	12.1	14.7														
10	12.2	12.4	11.1	14.3			13.4			10.9								
12	10.3	10.9	9.8	13.6	12.1		12.9			10.3			8.3			6.7		
14	9.3	9.3	8.5	13.1	11.6		12.4	11.1		9.8	9.1		7.9			6.4		
16	8.3	8.5	7.7	12.1	10.8	9.1	11.8	10.6	9.2	9.4	8.7		7.5	7.2		6.1	5.7	
18	7.3	7.6	7.3	11.1	10.1	8.8	10.9	10.0	8.8	8.8	8.3	7.9	7.0	6.7	6.5	5.6	5.5	5.4
20		6.8		10.2	9.5	8.4	9.7	9.5	8.4	8.3	7.7	7.5	6.7	6.4	6.2	5.4	5.2	5.1
22				9.0	8.9	8.0	8.4	9.0	8.0	7.9	7.4	7.2	6.4	6.1	5.9	5.1	5.0	4.8
24				7.9	8.4	7.6	7.6	7.8	7.7	7.2	6.9	6.8	6.1	5.8	5.7	4.8	4.7	4.6
26				6.9	7.3	7.3	6.8	6.8	7.2	6.2	6.6	6.5	5.7	5.5	5.5	4.6	4.5	4.4
28				6.0	6.4	6.7	6.0	6.4	6.3	5.6	5.9	6.3	5.5	5.3	5.3	4.4	4.3	4.2
30				5.3	5.6	5.8	5.3	5.6	5.9	5.3	5.2	5.5	4.8	5.2	5.1	4.2	4.1	4.1
32				4.8	5.0	5.2	5.0	5.0	5.2	4.7	5.0	5.0	4.2	4.5	4.8	4.0	4.0	3.9
34				4.5	4.5	4.5	4.5	4.6	4.6	4.1	4.4	4.7	3.6	4.0	4.2	3.5	3.7	3.7
36				4.3	4.3	4.4	4.0	4.2	4.4	3.7	3.9	4.1	3.2	3.5	3.7	3.0	3.4	3.6
38				3.9	4.1	4.1	3.6	3.8	3.9	3.2	3.5	3.6	2.7	3.0	3.2	2.6	2.9	3.1
40				3.5	3.6	3.7	3.2	3.3	3.4	2.8	3.1	3.2	2.4	2.6	2.8	2.2	2.5	2.7
42				3.1	3.2	3.3	2.8	3.0	3.0	2.5	2.7	2.8	2.0	2.2	2.4	1.9	2.1	2.3
44				2.8	2.9	2.8	2.4	2.6	2.6	2.1	2.3	2.4	1.7	1.9	2.0	1.6	1.8	2.0
46							2.1	2.2	2.2	1.8	2.0	2.0	1.4	1.6	1.7	1.3	1.5	1.6
48							1.8	1.9		1.5	1.7	1.7	1.1	1.3	1.4	1.1	1.2	1.3
50										1.3	1.4	1.4	0.9	1.0	1.1	0.8	1.0	1.1
52										1.0					0.8			0.8
ブーム伸長率(%) Ⅰ	0			46/ 0			92/46/ 0			92/46			92			100		
ブーム伸長率(%) Ⅱ	0			92/46			92/92/92			92/92			92			100		
ブーム伸長率(%) Ⅲ	0			92/92			92/92/92			92/92			92			100		
ブーム伸長率(%) Ⅳ	0			46/92			46/92/92			92/92			92			100		
ブーム伸長率(%) Ⅴ	0			46/92			46/46/92			46/92			92			100		

TAB 130491/130493/130495

11.5m－52m　19m　360°　26t

メインブーム長さ	11.5m			37.6m			41.3m			45m			48.8m			52m		
ジブ長さ	19m			19m			19m			19m			19m			19m		
作業半径(m) ＼ 角度	0°	20°	40°	0°	20°	40°	0°	20°	40°	0°	20°	40°	0°	20°	40°	0°	20°	40°
5	8.4																	
6	8.2																	
7	8.0																	
8	7.8																	
9	7.4																	
10	6.9																	
12	6.1	4.6		5.7			5.4			5.1								
14	5.5	4.3		5.6			5.4			5.1			4.4			4.1		
16	5.0	4.0	3.4	5.6	4.4		5.3			5.1			4.4			4.1		
18	4.5	3.6	3.2	5.4	4.3		5.3	4.3		5.0			4.4			4.0		
20	4.1	3.5	3.1	5.2	4.1		5.2	4.2		4.8	4.1		4.4	4.0		3.9		
22	3.8	3.4	3.0	5.1	3.9	3.2	5.0	4.0	3.2	4.7	4.0		4.3	3.9		3.6	3.5	
24	3.6	3.3	3.0	4.8	3.7	3.1	4.8	3.9	3.2	4.6	3.9	3.2	4.2	3.7		3.5	3.4	
26	3.4	3.2	2.9	4.6	3.6	3.1	4.7	3.6	3.1	4.5	3.6	3.1	4.1	3.6	3.1	3.4	3.3	3.1
28	3.2			4.4	3.5	3.0	4.5	3.5	3.1	4.4	3.6	3.1	3.9	3.5	3.1	3.2	3.2	3.1
30				4.2	3.4	3.0	4.3	3.4	3.0	4.2	3.5	3.0	3.7	3.5	3.1	3.1	3.1	2.9
32				4.1	3.3	3.0	4.2	3.3	3.0	4.2	3.4	3.0	3.6	3.4	3.0	3.0	2.9	2.9
34				3.9	3.3	3.0	4.0	3.3	3.0	3.9	3.3	3.0	3.5	3.3	3.0	2.9	2.8	2.8
36				3.7	3.2	2.9	3.9	3.2	3.0	3.5	3.3	3.0	3.4	3.3	3.0	2.8	2.8	2.6
38				3.5	3.1	2.9	3.5	3.2	3.0	3.4	3.2	3.0	3.0	3.2	3.0	2.6	2.6	2.5
40				3.1	3.1	2.9	3.1	3.1	3.0	3.1	3.1	3.0	2.7	3.1	3.0	2.5	2.5	2.4
42				3.0	3.1	2.9	2.9	3.0	3.0	2.8	3.0	3.0	2.3	2.8	3.0	2.2	2.4	2.4
44				3.0	3.0	2.9	2.8	3.0	3.0	2.4	2.8	3.0	2.0	2.4	2.7	1.9	2.3	2.4
46				2.8	2.9	2.8	2.5	2.8	2.9	2.2	2.5	2.7	1.7	2.1	2.4	1.6	2.0	2.3
48				2.5	2.7	2.6	2.2	2.4	2.6	1.9	2.2	2.4	1.5	1.8	2.0	1.3	1.7	2.0
50				2.2	2.4	2.4	1.9	2.1	2.2	1.6	1.9	2.1	1.2	1.5	1.7	1.1	1.4	1.7
52				2.0	2.1		1.6	1.8	1.9	1.4	1.6	1.7	1.0	1.3	1.4	0.9	1.2	1.4
54							1.4	1.6	1.5	1.1	1.3	1.4		1.0	1.2		0.9	1.1
56							1.2	1.3		0.9	1.1	1.1		0.8	0.9			0.9
58											0.9	0.8						
ブーム伸長率(%) Ⅰ	0			46/ 0			92/46/ 0			92/46			92			100		
ブーム伸長率(%) Ⅱ	0			92/46			92/92/92			92/92			92			100		
ブーム伸長率(%) Ⅲ	0			92/92			92/92/92			92/92			92			100		
ブーム伸長率(%) Ⅳ	0			46/92			46/92/92			92/92			92			100		
ブーム伸長率(%) Ⅴ	0			46/92			46/46/92			46/92			92			100		

TAB 130491/130493/130495