160t タダノ AR-1600M-1

■クレーン

ブーム	13.5mブーム	160,000kg× 3.2m（20本掛）
	18.1mブーム	110,000kg× 5.0m（13本掛）
	22.6mブーム	100,000kg× 5.0m（12本掛）
	31.8mブーム	65,000kg× 7.0m（7本掛）
	40.9mブーム	50,000kg× 8.0m（6本掛）
	45.4mブーム	42,000kg× 9.0m（5本掛）
	50.0mブーム	30,000kg× 12.0m（4本掛）
	シングルトップ	9,400kg（1本掛）
フルオートラフィングジブ	10.2mジブ	18,600kg× 10.0m（2本掛）
	17.9mジブ	9,300kg× 14.0m（1本掛）
	25.7mジブ	5,600kg× 16.0m（1本掛）
ラフィングジブ	11mジブ	75,000kg× 7.0m（8本掛）
	20mジブ	47,000kg× 10.0m（6本掛）
	29mジブ	27,000kg× 14.0m（4本掛）
	37mジブ	8,500kg× 40.0m（1本掛）
	45mジブ	5,800kg× 24.0m（1本掛）
最大地上揚程	ブーム	50.0m
	フルオートラフィングジブ	78.0m
	ラフィングジブ	95.0m
最大作業半径	ブーム	47.0m
	フルオートラフィングジブ	55.0m
	ラフィングジブ	70.0m
ブーム長さ		13.5m～50.0m
ブーム伸ばし速度		36.5m/210s
主巻ロープ巻上げ速度		130m/min（5層）
補巻ロープ巻上げ速度		130m/min（5層）
ブーム起伏角度		−1.5°～83°
ブーム上げ速度		−1.5°～83°/80s
旋回角度		360°連続
旋回速度		1.4/1.0rpm
ワイヤロープ	主巻	径24㎜×長さ340m 非自転性ワイヤロープ
	補巻	径24㎜×長さ310m 非自転性ワイヤロープ
フック		160トン吊（20本掛追加吊り具、シングルトップ使用）110トン吊（13本掛シングルトップ使用）65トン吊（7本掛）25トン吊（3本掛）9.4トン吊（1本掛）
ブーム形式		箱型5段全油圧伸縮式（2段目順次、3・4・5段目同時） 2段目ロック及びロック無し使用（スプリング及びエアシリンダ式）
ブーム伸縮装置		複動油圧シリンダ直押式4本
シングルトップ		ピン結合式
巻上装置		油圧可変モータ駆動遊星歯車減速式、自動ブレーキ 高低速切換装置付、シングルウインチ2基
ブーム起伏装置		複動油圧シリンダ直押式2本
旋回装置		油圧モータ駆動遊星歯車減速式 スイングベアリング式 ディスク式ネガティブブレーキ 高低速切換装置付、エア操作式旋回ロック
アウトリガ		全油圧式 H型3段、スライド・ジャッキ各個操作装置付 最大張出幅 8.8m 、中間張出幅 8.0m、6.8m、5.6m 張出幅検出装置付、スライドロック用パワーピン付
リヤジャッキ		油圧式、接地検出装置付、個別操作式
カウンタウエイト		50t、44t、34t、25t
動力取出方式		上部専用エンジン 名称 三菱 6D24-T 形式 水冷4サイクル 直列6気筒 直接噴射式ディーゼルエンジン 総排気量 11.945L ターボ過給付 最高出力 188kW/1,800min^{-1} {255PS/1,800rpm} 最大トルク 1,030N・m/1,400min^{-1} {105kg・m/1,400rpm}
燃料タンク		280L
油圧ポンプ		可変ピストンポンプ2連＋ギヤポンプ2連
作動油タンク容量		上部1,585L 下部210L

安全装置	過負荷防止装置（AML…マルチディスプレイ、作業範囲制限機能付）、アウトリガ張出自動検出装置（個別検出式）、ウエイト組合せ自動検出装置、旋回範囲制御装置、旋回自動停止装置、ブーム起伏緩停止装置、巻過防止装置、捨巻確保装置、乱巻防止装置、玉掛けロープはずれ止め、ウインチドラムロック装置、油圧安全弁、油圧ロック装置（起伏、伸縮、巻上げ、ジャッキ、ジブチルト、脱着）、旋回ロック装置、角度指示計、水準器
付属装置	オイルクーラ、ブーム脱着装置、旋回台脱着装置、カウンタウエイト脱着装置、ブーム起伏微速モード設定装置、AML外部表示灯、フック移動量表示装置、風速計、敷き鉄板、ホット&クールボックス、ランチテーブル、エアコンディショナ、ドラム視認モニタ、FM付ラジオ、バックモニタ
オプション	旋回音声警報装置

■キャリヤ

メーカ名		FAUN GmbH
キャリヤ型式		RTF 160-5
エンジン	型式	OM442LA（ベンツ製）、水冷4サイクルV型8気筒直接噴射式 インタークーラ付ターボ ディーゼルエンジン
	総排気量	14.618L
	最高出力	503PS/2,100rpm
	最大トルク	206kg・m/1,100～1,600rpm
変速機形式		フルオートマチック、前進5段、後退1段、副変速機付
クラッチ形式		トルクコンバータ付、自動ロックアップ機構付
駆動方式		10×6、10×8 ……オフロード（デフロック機構付）
車軸形式（全輪）		全浮動式
懸架方式（全輪）		ハイドロニューマチックサスペンション サスペンションストローク ＋149 −113㎜
ステアリング	形式	左ハンドル、全油圧式パワーステアリング、2系統式、非常用パワーステアリング
	モード	ノーマル（前6輪、後2輪）、クランプ（10輪）、クラブ（10輪）、リアステ（後4輪）
ブレーキ	主ブレーキ	空気式全輪制動、2系統式
	駐車ブレーキ	4・5軸（4輪）制動スプリング式…公道走行時 （3・4・5軸（6輪）制動スプリング式…構内走行時）
	非常ブレーキ	駐車ブレーキと兼用
	補助ブレーキ	流体式リターダ（変速機内蔵式）、排気ブレーキ
バッテリ		12V-170Ah×2個（24V）
燃料タンク容量		700L
乗車定員		2人
タイヤ		445/95R25 177E（16.00R25）（全輪）
ホイール		11.25-25（全輪）
付属装置		カーエアコン、FM付ラジオ、マッドガード、集中給油装置、仮眠用ベッド

■走行時寸法・重量（台車のみ）

全長		13,640㎜
全幅		3,000㎜
全高		2,775㎜
軸距		2,850㎜＋1,700㎜＋2,550㎜＋1,700㎜
輪距		2,557㎜
車両総重量	全重量	40,900kg（人員2名）
	前軸 1軸＋2軸	19,500kg
	後軸 3軸	1,400kg
	4軸＋5軸	20,000kg

■走行性能（台車のみ）

最高速度	60km/h
登坂能力（tanθ）	0.73
最小回転半径	8輪ステアリング 11.8m、10輪ステアリング 9.7m

160t AR-1600M-1

■構内走行状態

単位（mm）

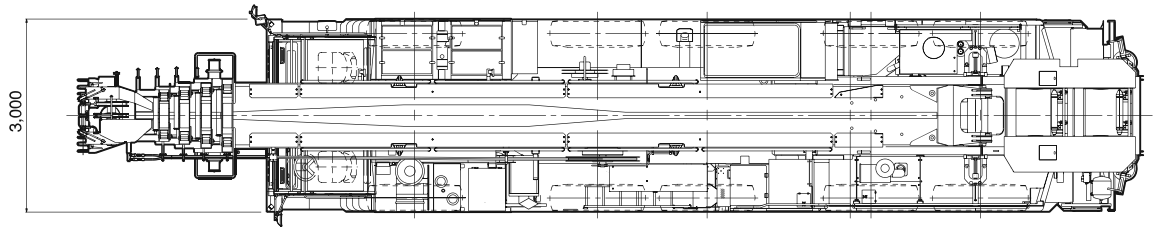

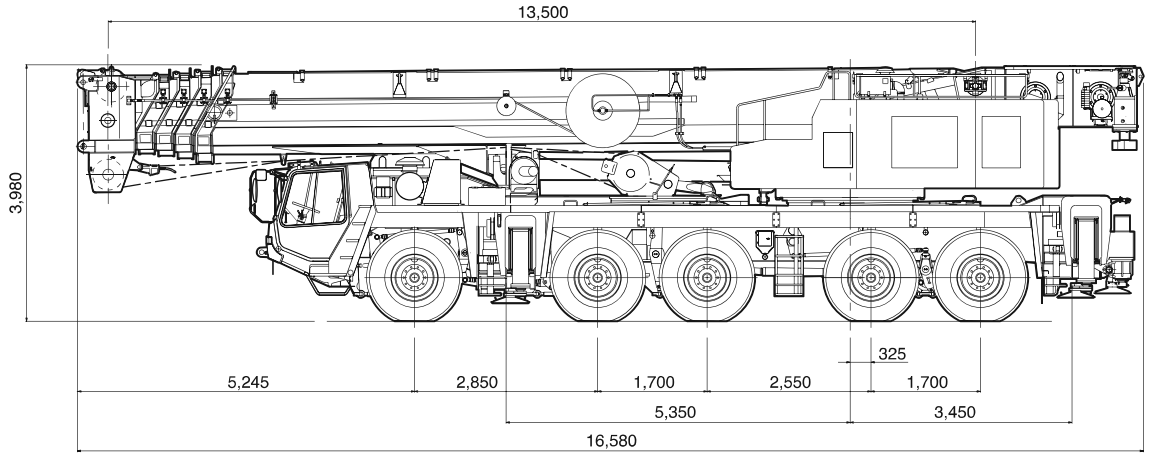

■公道走行状態

単位（mm）

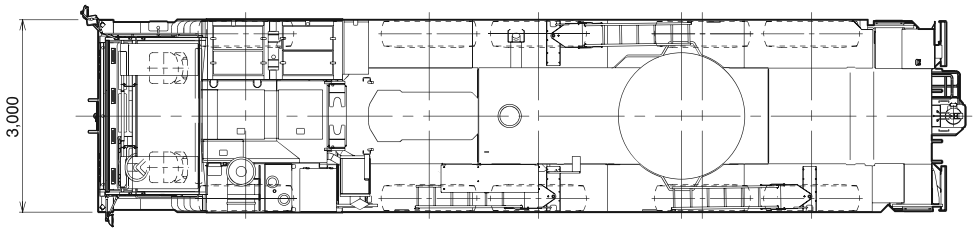

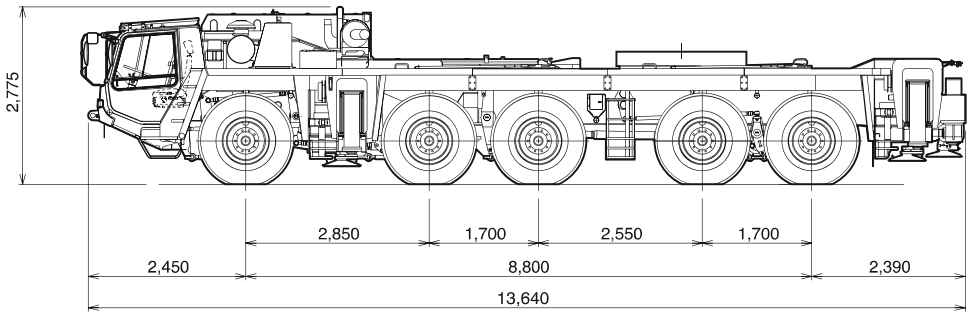

（注意）1．本機は、公道を走行する場合には、旋回体及びブームを別送し、台車のみで走行しなければなりません。
2．道路法による基本通行条件のC条件適合車です。

■最小直角通路幅

単位（mm）

ノーマルステアリング（前6輪、後2輪）

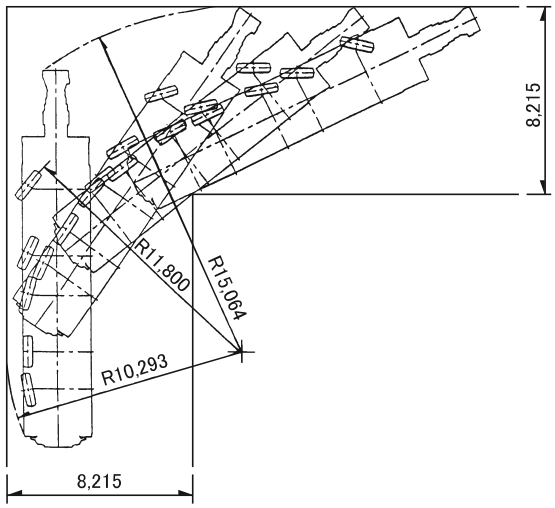

クランプステアリング（10輪）

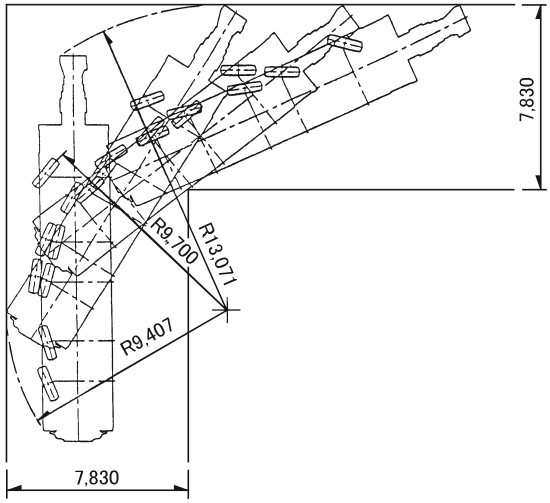

■主要寸法

単位（mm）

フルオートラフィングジブ　ラフィングジブ

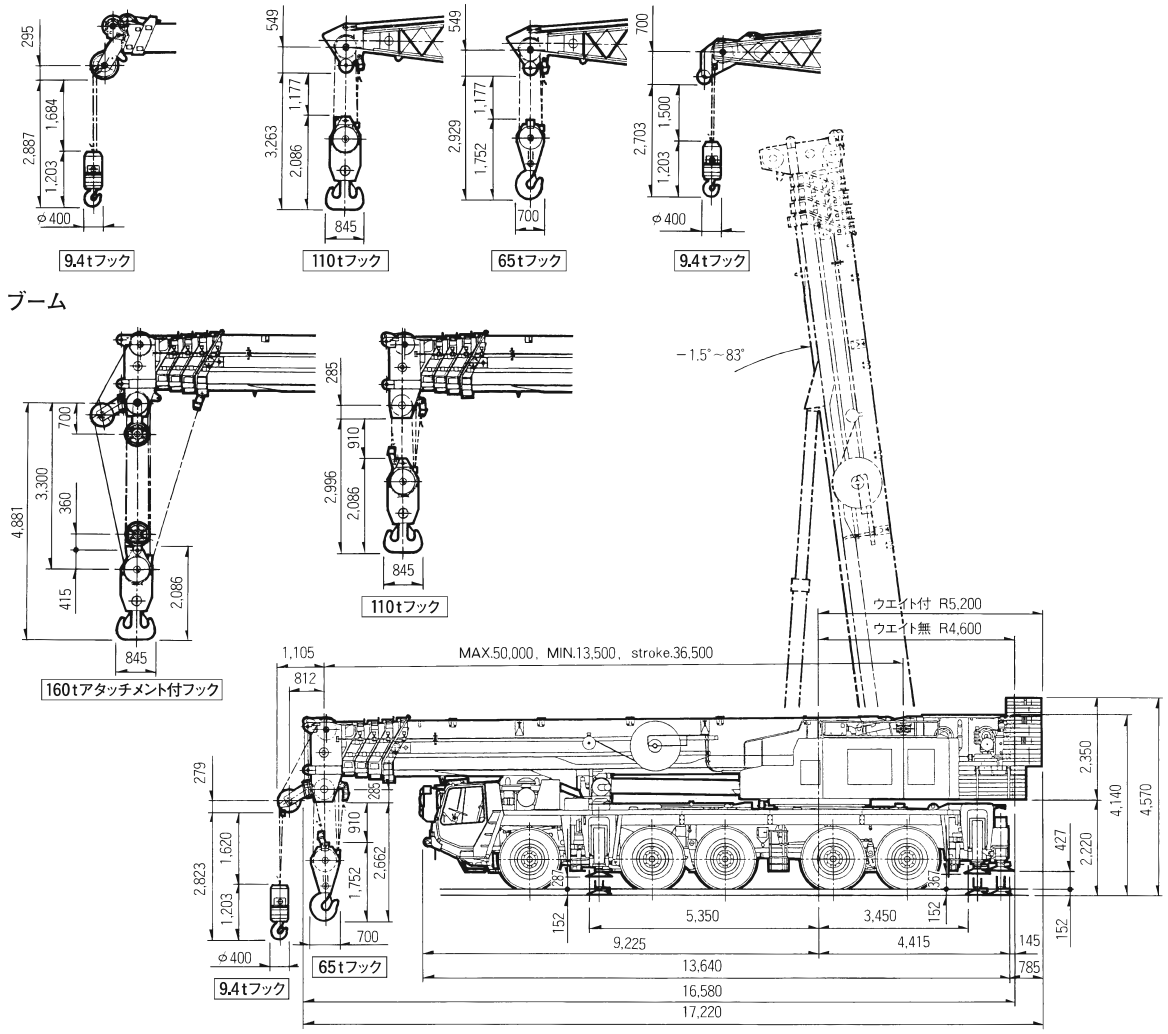

160t AR-1600M-1

単位（mm）

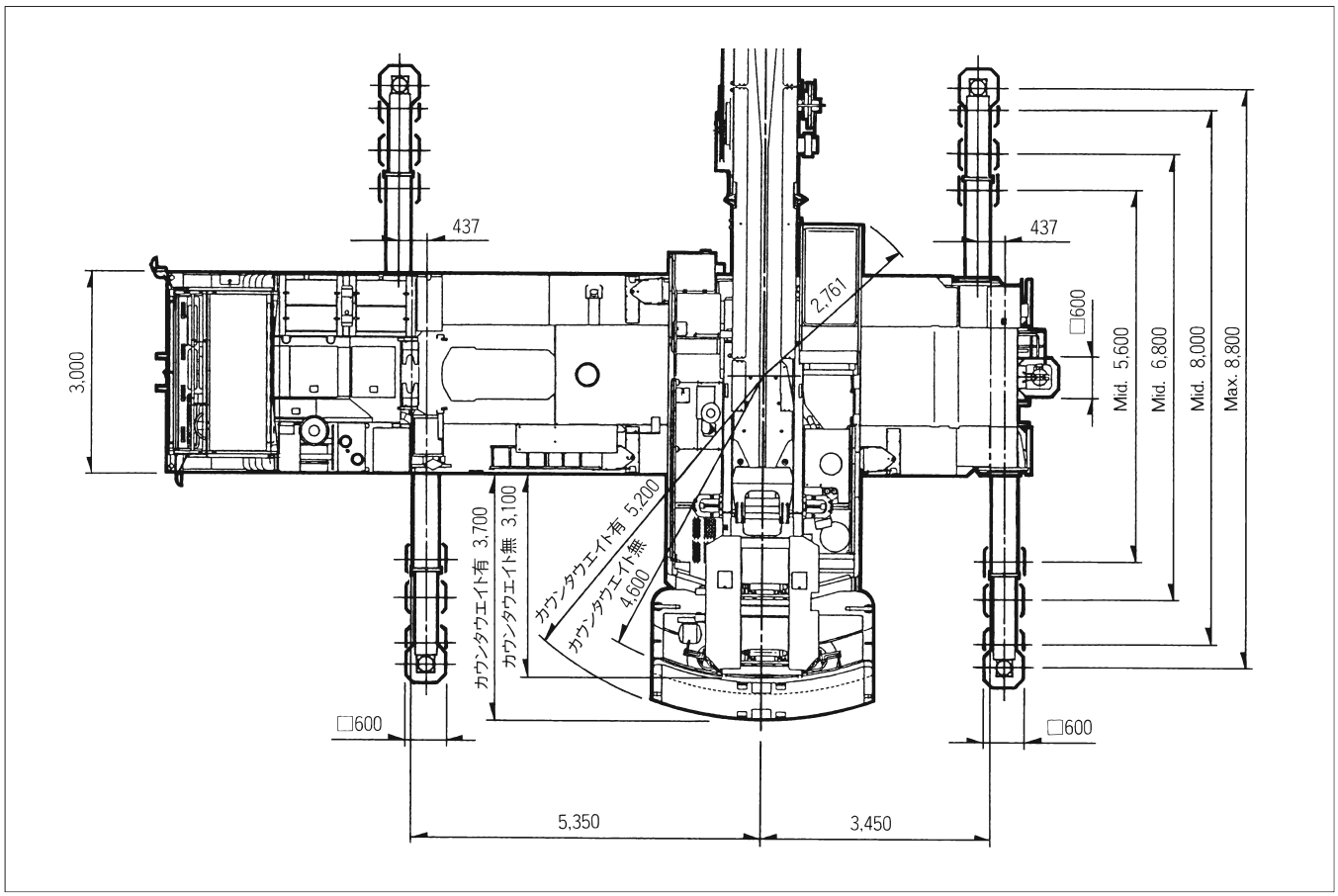

■カウンタウエイト

単位（mm）

①9t

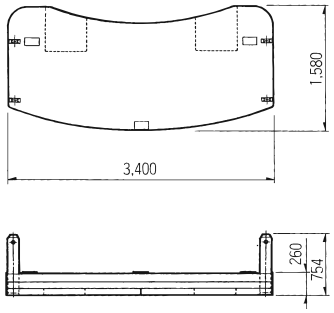

②9t

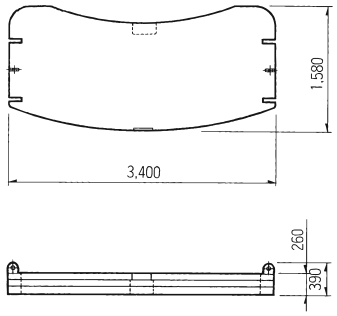

③16t

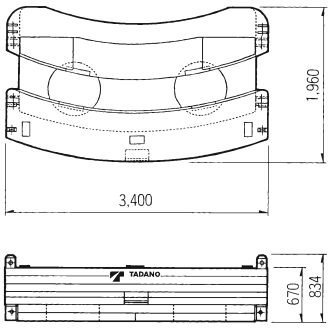

④10t

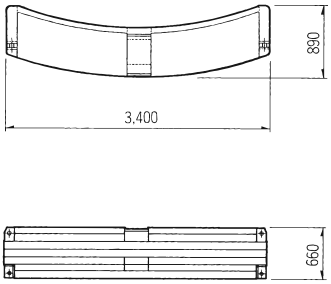

⑤6t

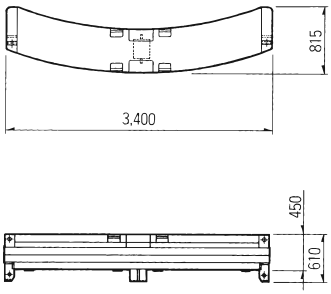

クレーン性能

クレーン吊り上げ能力は、カウンタウエイトの組合せとアウトリガ張出幅によって異なります。

■カウンタウエイト組合わせ

0tウエイト

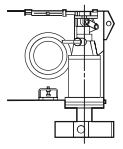

25tウエイト
①＋③

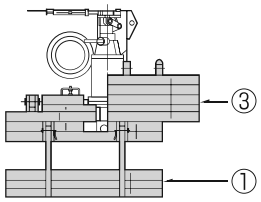

34tウエイト
①＋②＋③

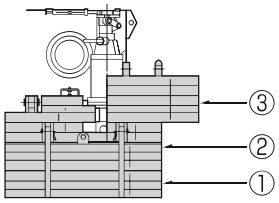

44tウエイト
①＋②＋③＋④

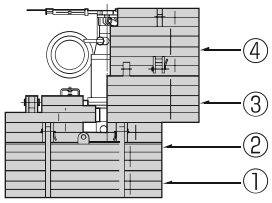

50tウエイト
①＋②＋③＋④＋⑤

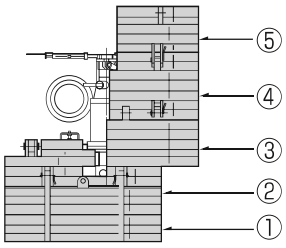

●カウンタウエイトとアウトリガ張出幅の組合せによって次のように定格総荷重表を選定し、該当ページを読み取ってください。

	アウトリガ張出幅	カウンタウエイト 50 t	44 t	34 t	25 t	0 t
ブーム	8.8 m	A (C)	A (D)	C (E)	D (F)	G (H)
	8.0 m	A (C)	B (D)	D (E)	E (F)	G (H)
	6.8 m	C (C)	D (D)	E (E)	F (F)	H (H)
	5.6 m	——	——	F (F)	G (G)	H (H)
	2.7 m	——	——	——	——	I (I)
フルオートラフィングジブ	8.8 m	FA (FC)	FA (FD)	FC (FE)	FD (FF)	FF
	8.0 m	FA (FC)	FB (FD)	FD (FE)	FE (FF)	——
	6.8 m	FC (FC)	FD (FD)	FE (FE)	FF (FF)	——
	5.6 m	——	——	FF (FF)	FF (FF)	——
	2.7 m	——	——	——	——	——
ラフィングジブ	8.8 m	LS (LC)	LA (LD)	LC	LD	——
	8.0 m	LA (LC)	LB (LD)	LD	——	——
	6.8 m	LC (LC)	LD (LD)	——	——	——
	5.6 m	——	——	——	——	——
	2.7 m	——	——	——	——	——

※●リヤジャッキ不使用の場合は（　）内の性能区分となります。
●——印の組合せでは、クレーン作業は行わないでください。

AR-1600M は次の3つのクレーン作業ができます。

■ブーム作業

主なクレーン作業。

■フルオートラフィングジブ作業

箱型3段同時伸縮式ラフィングジブで、かつチルトは油圧で行うため、フトコロの深い作業高揚程で吊り荷の送り込み作業に適しています。

■ラフィングジブ作業

フトコロの深い超高揚程作業に適しています。

〈アウトリガ〉

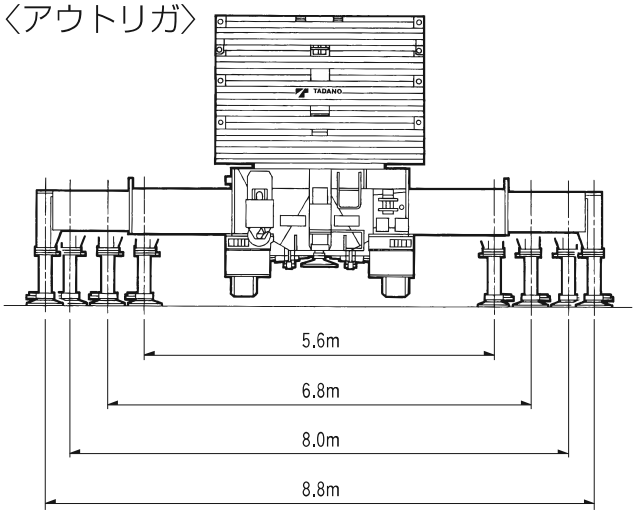

ブーム

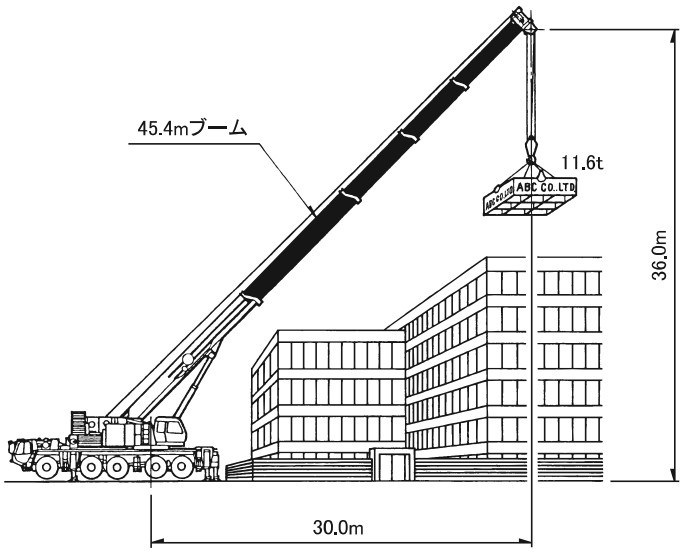

作業半径一揚程図

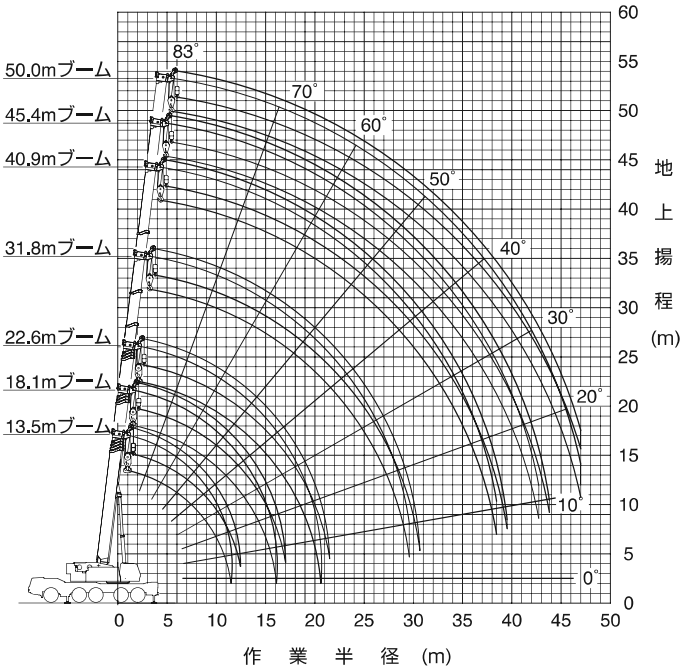

（注） 1．上図はブームのたわみを含んでいません。また、A性能の場合を示します。
2．各ブームの長さのブーム伸長状態は次のとおりです。

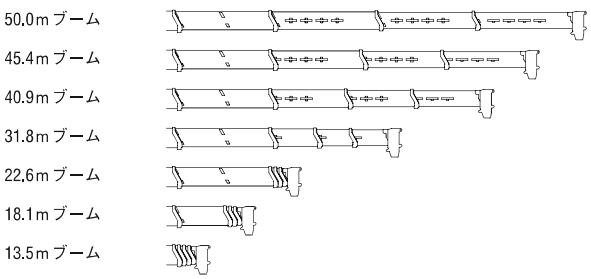

ブーム定格総荷重表

1．定格総荷重は、アウトリガを水平堅土上に設置したときの値で、太線より上側はクレーンの強度に基づき、下側は、クレーンの安定に基づいています。
2．定格総荷重は、つり具重量とフック重量（160ｔアタッチメント付フック：2,700kg、110ｔフック：2,100kg、65ｔフック：940kg、25ｔフック：730kg、9.4ｔフック：430kg）を含んだ値を示します。
3．定格総荷重は、ブームのたわみを含んだ実際の作業半径に基づいています。
4．定格総荷重表の性能区分A～Ｉは、下表のとおりです。

カウンタウエイト / アウトリガ張出幅	50ｔ	44ｔ	34ｔ	25ｔ	0ｔ
8.8 m	A(C)	A(D)	C(E)	D(F)	G(H)
8.0 m	A(C)	B(D)	D(E)	E(F)	G(H)
6.8 m	C(C)	D(D)	E(E)	F(F)	H(H)
5.6 m	—	—	F(F)	G(G)	H(H)
2.7 m	—	—	—	—	I(I)

・リヤジャッキ不使用の場合は（　）内の性能区分となります。
このときの最大定格総荷重は50ｔです。
・Ｉ性能は13.5mブームのみとし、作業領域は図のようになります。

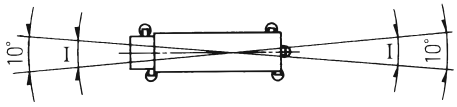

5．各ブーム長さにおけるフックのワイヤロープ標準巻掛本数は、下表のとおりです。なおロープ1本当りの荷重は、主巻・補巻ともに9.4ｔ以下です。

ブーム長さ	13.5m	18.1m	22.6m	31.8m	40.9m	45.4m	50.0m	シングルトップ
巻掛本数	(20)12	(13)12	12	7	6	5	4	1

（　）内の20本掛はアタッチメント及びシングルトップを使用し、13本掛はシングルトップを使用してください。

6．定格総荷重は、2段ブーム固定ピンを使用したときの値です。
2段ブーム固定ピンを使用していないとき、ブーム長さに対する最大定格総荷重は、下表のように制限されます。

ブーム長さ	13.5mを越え18.1mまで	18.1mを越え50.0mまで
最大定格総荷重	58ｔ	26ｔ

7．シングルトップの定格総荷重は、ブームの定格総荷重よりブームに取り付けられているフックの重量を差し引いた値とし、かつ限度は9.4ｔです。
8．瞬間最大風速が10m/s以上の風速では、クレーン作業を中止してください。
9．定格総荷重表中のθは、無負荷時のブーム起伏角度範囲です。

160t AR-1600M-1

ブーム

単位（t）

性能区分 / ブーム長さ / 作業半径（m）	A性能							B性能							C性能						
	13.5	18.1	22.6	31.8	40.9	45.4	50.0	13.5	18.1	22.6	31.8	40.9	45.4	50.0	13.5	18.1	22.6	31.8	40.9	45.4	50.0
3.2	160.0	110.0	100.0					160.0	110.0	100.0					160.0	110.0	100.0				
3.5	151.7	110.0	100.0					151.7	110.0	100.0					151.7	110.0	100.0				
4.0	139.6	110.0	100.0					139.6	110.0	100.0					139.6	110.0	100.0				
4.5	129.3	110.0	100.0					129.3	110.0	100.0					129.3	110.0	100.0				
5.0	118.8	110.0	100.0					118.8	110.0	100.0					118.8	110.0	100.0				
6.0	100.6	97.0	90.0	65.0				100.6	97.0	90.0	65.0				100.6	97.0	90.0	65.0			
7.0	86.9	86.1	81.4	65.0	50.0			86.9	86.1	81.4	65.0	50.0			86.9	85.8	81.4	65.0	50.0		
8.0	76.2	76.5	71.8	59.6	50.0	42.0		76.2	76.5	71.8	59.6	50.0	42.0		74.6	73.5	71.8	59.6	50.0	42.0	
9.0	67.6	67.4	65.9	54.5	47.3	42.0	30.0	67.6	67.4	65.9	54.5	47.3	42.0	30.0	65.1	64.0	63.2	54.5	47.3	42.0	30.0
10.0	62.0	60.2	58.8	50.4	44.5	38.8	30.0	62.0	60.2	58.8	50.4	44.5	38.8	30.0	57.6	56.4	55.6	50.4	44.5	38.8	30.0
11.0	51.4	54.2	52.8	46.9	41.8	36.6	30.0	51.4	54.2	52.8	46.9	41.8	36.6	30.0	51.4	50.2	49.3	46.9	41.8	36.6	30.0
12.0		49.4	47.3	43.3	38.5	34.5	30.0		49.4	47.3	43.3	38.5	34.5	30.0		45.0	44.1	43.3	38.5	34.5	30.0
14.0		40.7	38.7	37.2	32.6	30.2	26.4		40.7	38.7	37.2	32.6	30.2	26.4		36.8	36.0	37.2	32.6	30.2	26.4
16.0		23.9	32.3	31.6	28.5	26.5	23.3		23.9	32.3	31.6	28.5	26.5	23.3		23.9	27.8	30.1	28.5	26.5	23.3
18.0			27.8	27.6	25.0	23.1	20.7			26.1	27.6	25.0	23.1	20.7			22.0	24.1	25.0	23.1	20.7
20.0			20.2	24.1	21.8	20.7	18.4			20.2	23.3	21.8	20.7	18.4			17.8	19.7	20.6	20.7	18.4
22.0				20.2	19.1	18.2	16.6				19.5	19.1	18.2	16.6				16.3	17.2	17.5	16.6
24.0				17.1	17.0	16.4	14.8				16.5	17.0	16.4	14.8				13.5	14.4	14.8	14.8
26.0				14.6	15.1	14.7	13.3				14.1	14.9	14.7	13.3				11.3	12.2	12.5	12.8
28.0				12.6	13.2	13.1	12.0				12.0	12.8	13.1	12.0				9.5	10.3	10.6	10.9
30.0					11.4	11.6	10.8					11.1	11.4	10.8					8.7	9.1	9.3
32.0					9.9	10.2	9.6					9.4	9.8	9.6					7.4	7.7	8.0
34.0					8.8	8.9	8.6					8.0	8.3	8.6					6.3	6.5	6.8
36.0					7.7	7.8	7.6					6.8	7.1	7.4					5.3	5.5	5.8
38.0					6.5	6.7	6.7					5.7	6.0	6.2					4.5	4.7	4.9
40.0						5.9	6.0						5.0	5.2						3.9	4.1
42.0						5.1	5.2						4.2	4.4						3.3	3.4
44.0							4.5							3.6							2.8
46.0							3.9							2.9							2.1
47.0							3.6							2.6							1.8
θ（°）	0～83	0～83	0～83	10～83	11～83	12～83	12～83	0～83	0～83	0～83	10～83	11～83	13～83	13～83	0～83	0～83	0～83	10～83	11～83	13～83	13～83

性能区分 / ブーム長さ / 作業半径（m）	D性能							E性能							F性能						
	13.5	18.1	22.6	31.8	40.9	45.4	50.0	13.5	18.1	22.6	31.8	40.9	45.4	50.0	13.5	18.1	22.6	31.8	40.9	45.4	50.0
3.2	160.0	110.0	100.0					160.0	110.0	100.0					160.0	110.0	100.0				
3.5	150.0	110.0	100.0					150.0	110.0	100.0					150.0	110.0	100.0				
4.0	134.3	110.0	100.0					134.3	110.0	100.0					134.3	110.0	100.0				
4.5	121.4	110.0	100.0					121.4	110.0	100.0					121.4	110.0	100.0				
5.0	110.6	109.7	100.0					110.6	109.7	100.0					110.6	109.7	100.0				
6.0	93.6	92.7	90.0	65.0				93.6	92.7	90.0	65.0				93.6	92.7	90.0	65.0			
7.0	80.7	79.8	79.1	65.0	50.0			80.7	79.8	79.1	65.0	50.0			80.3	78.5	77.1	65.0	50.0		
8.0	70.7	69.7	68.9	59.6	50.0	42.0		70.7	69.7	68.9	59.6	50.0	42.0		62.8	61.1	59.8	59.6	50.0	42.0	
9.0	61.8	60.6	59.8	54.5	47.3	42.0	30.0	60.4	58.7	57.6	54.5	47.3	42.0	30.0	50.9	49.3	48.1	50.7	47.3	42.0	30.0
10.0	54.5	53.4	52.5	50.4	44.5	38.8	30.0	50.5	48.9	47.8	50.2	44.5	38.8	30.0	42.4	40.8	39.7	42.1	43.2	38.8	30.0
11.0	47.7	46.1	45.0	46.9	41.8	36.6	30.0	43.1	41.5	40.4	42.8	41.8	36.6	30.0	36.0	34.4	33.3	35.6	36.6	36.6	30.0
12.0		39.8	38.7	41.0	38.5	34.5	30.0		35.7	34.7	36.9	37.9	34.5	30.0		29.4	28.3	30.5	31.5	32.0	30.0
14.0		30.6	29.6	31.7	32.6	30.2	26.4		27.3	26.2	28.3	29.3	29.7	26.4		22.0	21.0	23.1	24.1	24.5	24.8
16.0		23.9	22.7	24.9	26.0	26.4	23.3		21.5	20.4	22.4	23.3	23.7	23.3		17.0	16.0	18.0	18.9	19.2	19.6
18.0			17.6	19.7	20.7	21.1	20.7			16.1	18.0	18.9	19.2	19.6			12.1	14.2	15.0	15.4	15.7
20.0			13.9	15.9	16.8	17.2	17.5			12.8	14.6	15.5	15.8	16.2			9.0	11.2	12.1	12.5	12.8
22.0				12.9	13.8	14.1	14.5				12.0	12.8	13.2	13.5				8.7	9.7	10.1	10.4
24.0				10.5	11.4	11.7	12.0				9.6	10.7	11.0	11.3				6.6	7.6	8.0	8.4
26.0				8.6	9.4	9.7	10.0				7.7	8.7	9.1	9.4				4.8	5.8	6.2	6.6
28.0				7.0	7.8	8.1	8.4				6.0	7.0	7.4	7.7				3.4	4.4	4.8	5.1
30.0					6.4	6.7	7.0					5.5	5.9	6.2					3.1	3.5	3.8
32.0					5.2	5.5	5.8					4.3	4.7	5.0					2.1	2.4	2.8
34.0					4.2	4.5	4.8					3.3	3.6	3.9							
36.0					3.4	3.6	3.9					2.4	2.7	3.0							
38.0					2.7	2.9	3.1						1.8	2.1							
40.0						2.2	2.4														
θ（°）	0～83	0～83	0～83	10～83	12～83	19～83	34～83	0～83	0～83	0～83	10～83	18～83	25～83	34～83	0～83	0～83	0～83	9～83	30～83	38～83	44～83

フルオートラフィングジブ

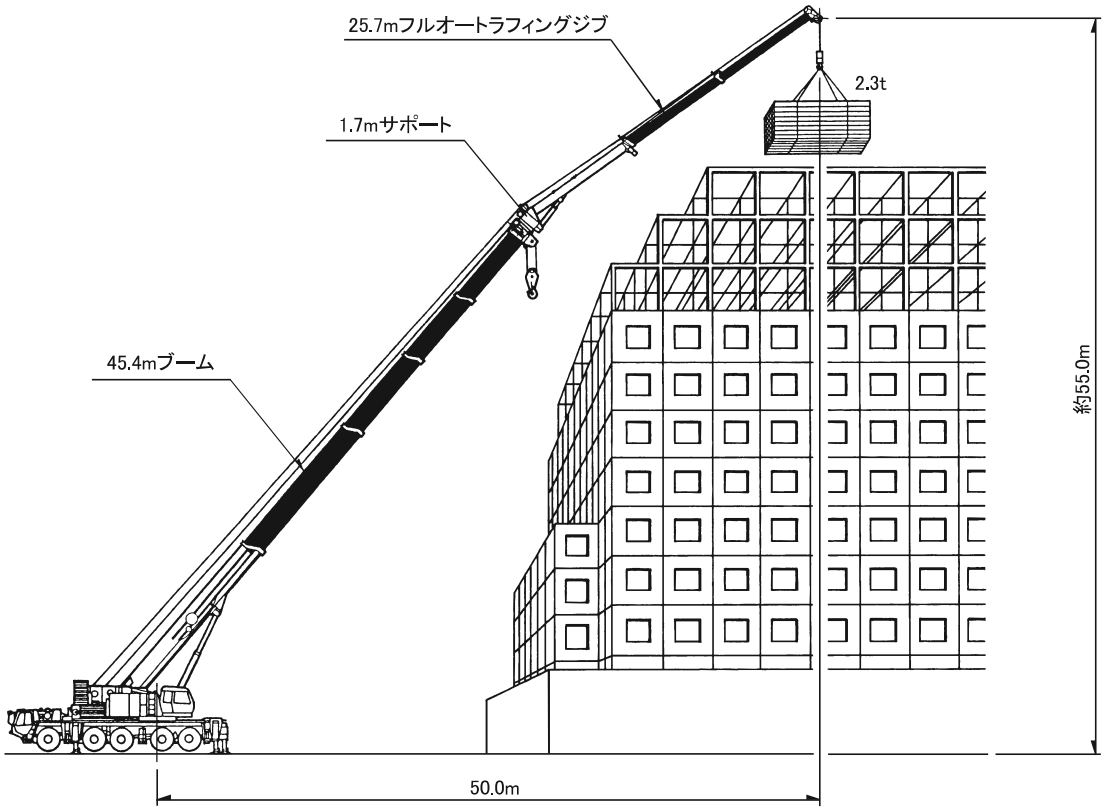

フルオートラフィングジブ作業半径ー揚程図

31.8mブーム＋1.7m＋フルオートラフィングジブ

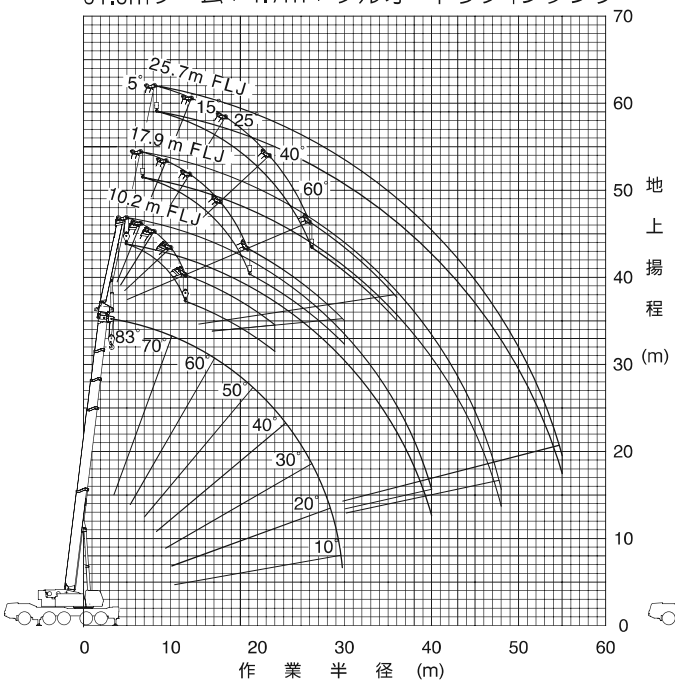

40.9mブーム＋1.7m＋フルオートラフィングジブ

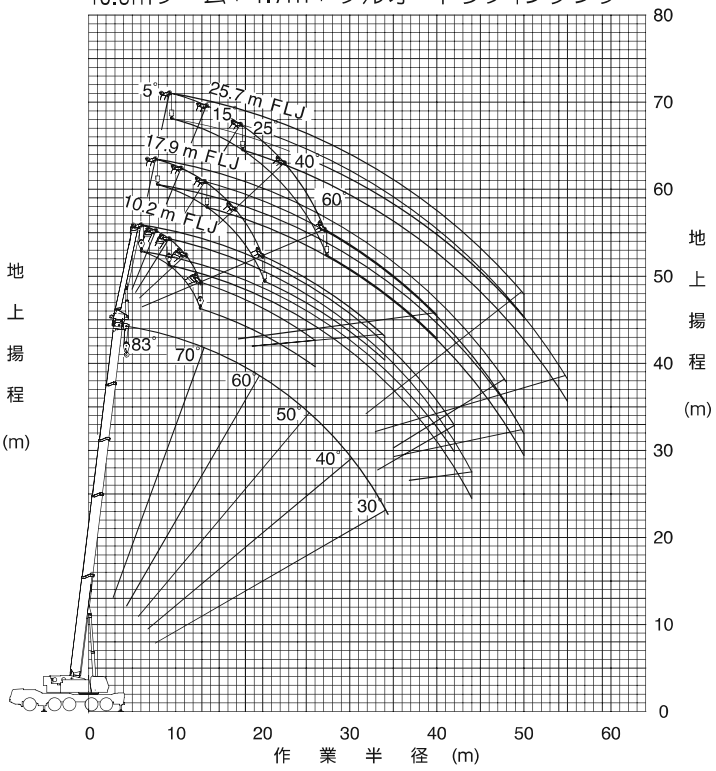

（注） 上図はブーム、ジブのたわみを含んでいません。また、FA性能の場合を示します。

フルオートラフィングジブ

45.4mブーム+1.7m+フルオートラフィングジブ

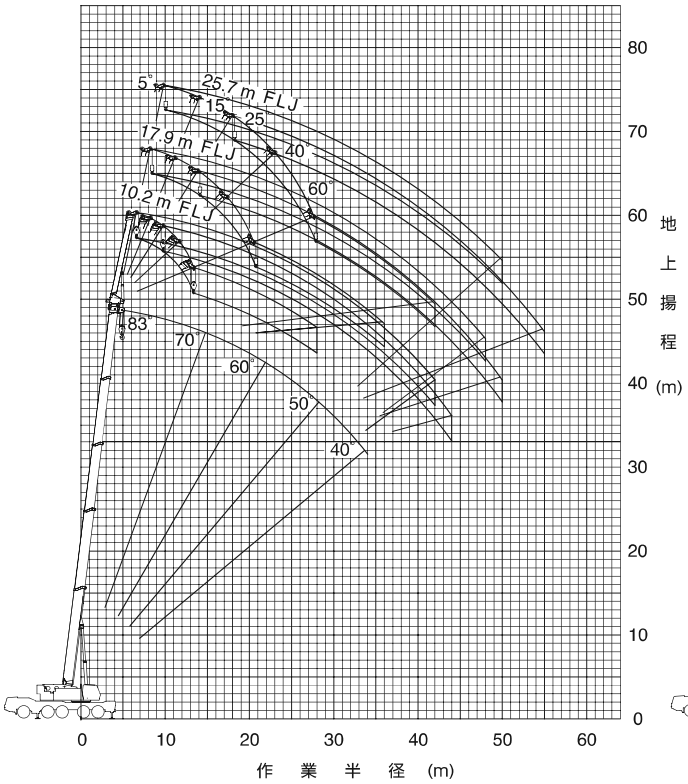

50.0mブーム+1.7m+フルオートラフィングジブ

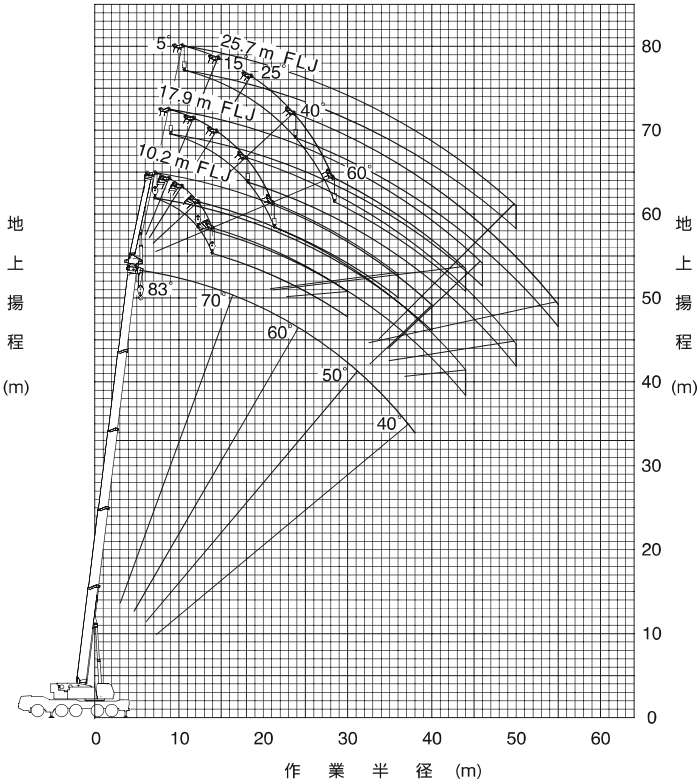

（注）上図はブーム、ジブのたわみを含んでいません。また、FA性能の場合を示します。

フルオートラフィングジブ定格総荷重表

1．定格総荷重は、アウトリガを水平堅土上に設置したときの値で、太線より上側はクレーンの強度に基づき、下側はクレーンの安定に基づいています。
2．定格総荷重は、つり具重量とフック重量（25 t フック：730 kg、9.4 t フック：430 kg）を含んだ値を示します。
3．定格総荷重は、ブームのたわみを含んだ実際の作業半径に基づいています。
4．定格総荷重表の性能区分ＦＡ～ＦＦは、下表のとおりです。

カウンタウエイト / アウトリガ張出幅	50 t	44 t	34 t	25 t	0 t
8.8 m	FA（FC）	FA（FD）	FC（FE）	FD（FF）	FF（—）
8.0 m	FA（FC）	FB（FD）	FD（FE）	FE（FF）	—
6.8 m	FC（FC）	FD（FD）	FE（FE）	FF（FF）	—
5.6 m	—	—	FF（FF）	FF（FF）	—
2.7 m	—	—	—	—	—

・リヤジャッキ不使用の場合は（　）内の性能区分となります。

5．各状態における標準フックと巻掛本数は定格総荷重表中に示します。なお、ロープ１本当りの荷重は9.4 t 以下です。
6．瞬間最大風速が10m/s以上の風速では、クレーン作業を中止してください。
7．定格総荷重表中の θ は、無負荷時のブーム起伏角度範囲です。
8．定格総荷重は、2段ブーム固定ピンを使用した時の値です。「フルオートラフィングジブ使用時」は必ず2段ブーム固定ピンを使用してください。

フルオートラフィングジブ

■FA性能

単位（t）

31.8mブーム

ジブ長さ	1.7m+10.2m									
オフセット	5°		15°		25°		40°		60°	
作業半径（m）	起伏角度	定格総荷重	起伏角度	定格総荷重	起伏角度	定格総荷重	起伏角度	定格総荷重	起伏角度	定格総荷重
7.0	81.0	18.6								
8.0	79.7	18.6								
9.0	78.4	18.6	80.8	13.9						
10.0	77.1	17.6	79.5	13.4	81.5	10.8				
11.0	75.8	16.8	78.2	12.9	80.1	10.5				
12.0	74.5	16.0	76.8	12.4	78.8	10.2	81.3	8.2		
14.0	71.8	14.7	74.1	11.6	76.1	9.7	78.4	7.9	80.6	6.7
16.0	69.0	13.6	71.4	10.9	73.3	9.2	75.6	7.7	77.5	6.6
18.0	66.1	12.6	68.6	10.3	70.4	8.8	72.6	7.4	74.4	6.6
20.0	63.2	11.8	65.7	9.8	67.5	8.5	69.6	7.3	71.1	6.6
22.0	60.2	11.0	62.6	9.3	64.5	8.2	66.5	7.1	67.7	6.6
24.0	57.0	10.4	59.5	8.9	61.3	7.9	63.2	7.0		
26.0	53.8	9.8	56.3	8.6	58.0	7.7	59.8	7.0		
28.0	50.3	9.3	52.8	8.2	54.5	7.5	56.1	6.9		
30.0	46.6	8.8	49.2	8.0	50.8	7.1	52.2	6.9		
32.0	42.6	7.9	45.2	7.7	46.7	6.8				
34.0	38.2	6.7	40.7	6.7	42.2	6.4				
36.0	33.1	5.5	35.6	5.7	36.9	5.8				
38.0	27.2	4.4	29.4	4.5						
40.0	19.1	2.7								
42.0										
44.0										
46.0										
48.0										
50.0										
55.0										
θ（°）	18～83		28～83		35～83		51～83		66～83	
標準フック	25ｔフック（730kg）									
巻掛本数	2本掛け									

単位（t）

40.9mブーム

ジブ長さ	1.7m+10.2m									
オフセット	5°		15°		25°		40°		60°	
作業半径（m）	起伏角度	定格総荷重	起伏角度	定格総荷重	起伏角度	定格総荷重	起伏角度	定格総荷重	起伏角度	定格総荷重
7.0										
8.0										
9.0	81.3	18.6								
10.0	80.4	18.6								
11.0	79.3	17.9	81.2	13.4						
12.0	78.3	17.2	80.2	13.0						
14.0	76.2	16.0	78.1	12.3	79.4	10.0	81.5	8.0		
16.0	74.1	14.8	76.0	11.6	77.3	9.6	79.3	7.8	80.1	6.5
18.0	71.9	13.9	73.8	11.0	75.1	9.2	77.1	7.6	77.7	6.5
20.0	69.7	13.0	71.6	10.5	72.9	8.9	74.8	7.4	75.2	6.5
22.0	67.4	12.3	69.4	10.1	70.6	8.6	72.5	7.3	72.7	6.5
24.0	65.0	11.2	67.1	9.7	68.3	8.4	70.2	7.2	70.0	6.5
26.0	62.5	10.0	64.7	9.1	65.9	8.1	67.8	7.1	67.3	6.5
28.0	59.9	9.0	62.2	8.3	63.4	7.7	65.3	7.0		
30.0	57.3	8.1	59.5	7.6	60.8	7.1	62.6	6.7		
32.0	54.5	7.1	56.8	6.9	58.0	6.5	59.8	6.2		
34.0	51.6	6.2	53.9	6.1	55.1	6.0	56.8	5.8		
36.0	48.5	5.2	50.8	5.2	52.1	5.6				
38.0	45.2	4.3	47.4	4.3	48.7	4.8				
40.0	41.6	3.1	43.8	3.4	45.0	3.7				
42.0	37.7	2.1	39.9	2.4	40.8	2.5				
44.0			35.4	1.4	36.2	1.5				
46.0										
48.0										
50.0										
55.0										
θ（°）	37～83		35～83		36～83		55～83		66～83	
標準フック	25ｔフック（730kg）									
巻掛本数	2本掛け									

ジブ長さ	1.7m+17.9m									
オフセット	5°		15°		25°		40°		60°	
作業半径（m）	起伏角度	定格総荷重	起伏角度	定格総荷重	起伏角度	定格総荷重	起伏角度	定格総荷重	起伏角度	定格総荷重
7.0										
8.0										
9.0										
10.0	80.5	9.3								
11.0	79.5	9.3								
12.0	78.4	9.3								
14.0	76.3	8.9	79.5	7.2						
16.0	74.1	8.5	77.3	6.6	80.3	5.4				
18.0	71.8	7.8	75.0	6.2	78.0	5.0				
20.0	69.5	7.2	72.7	5.7	75.6	4.8	79.2	3.8		
22.0	67.1	6.7	70.3	5.5	73.3	4.6	76.7	3.8	80.2	3.1
24.0	64.7	6.2	67.9	5.2	70.8	4.4	74.1	3.6	77.4	3.1
26.0	62.2	5.8	65.4	4.9	68.3	4.2	71.5	3.5	74.5	3.0
28.0	59.6	5.4	62.8	4.6	65.7	4.0	68.7	3.3	71.4	3.0
30.0	56.9	5.1	60.1	4.4	63.0	3.9	65.9	3.3	68.2	3.0
32.0	54.1	4.8	57.4	4.2	60.2	3.8	62.9	3.3		
34.0	51.2	4.5	54.5	4.0	57.2	3.6	59.8	3.2		
36.0	48.2	4.3	51.4	3.9	54.1	3.5	56.4	3.2		
38.0	44.9	4.1	48.1	3.8	50.8	3.5	52.8	3.2		
40.0	41.3	3.9	44.6	3.8	47.3	3.5				
42.0	37.5	3.7	40.7	3.7	43.3	3.5				
44.0	33.0	3.5	36.3	3.6	38.7	3.5				
46.0	27.7	3.1	30.9	3.3						
48.0	20.3	1.8								
50.0										
55.0										
θ（°）	19～83		29～83		37～83		51～83		67～83	
標準フック	9.4ｔフック（430kg）									
巻掛本数	1本掛け									

ジブ長さ	1.7m+17.9m									
オフセット	5°		15°		25°		40°		60°	
作業半径（m）	起伏角度	定格総荷重	起伏角度	定格総荷重	起伏角度	定格総荷重	起伏角度	定格総荷重	起伏角度	定格総荷重
7.0										
8.0										
9.0										
10.0										
11.0										
12.0	81.0	9.3								
14.0	79.3	9.3								
16.0	77.6	8.9	80.1	7.0						
18.0	75.8	8.4	78.3	6.4	80.8	5.1				
20.0	74.0	7.8	76.5	6.1	79.0	4.8				
22.0	72.1	7.2	74.6	5.6	77.1	4.6	80.2	3.7		
24.0	70.2	6.8	72.7	5.5	75.2	4.4	78.2	3.6	79.9	3.0
26.0	68.2	6.4	70.8	5.1	73.3	4.3	76.2	3.5	77.7	3.0
28.0	66.2	6.0	68.8	4.9	71.3	4.2	74.2	3.4	75.3	3.0
30.0	64.2	5.7	66.8	4.8	69.4	4.1	72.2	3.4	72.9	3.0
32.0	62.1	5.4	64.7	4.5	67.3	4.0	70.0	3.3	70.5	3.0
34.0	60.0	5.2	62.6	4.4	65.2	3.9	67.9	3.3	67.9	3.0
36.0	57.8	5.0	60.4	4.3	63.0	3.8	65.7	3.3		
38.0	55.5	4.7	58.2	4.2	60.7	3.7	63.3	3.2		
40.0	53.0	4.3	55.8	4.0	58.4	3.6	60.9	3.2		
42.0	50.4	3.8	53.2	3.6	55.9	3.5	58.3	3.1		
44.0	47.6	3.2	50.5	3.3	53.1	3.1	55.6	3.1		
46.0	44.6	2.7	47.5	2.9	50.1	2.8	52.5	2.9		
48.0	41.2	1.9	44.2	2.3	46.9	2.4				
50.0					43.2	1.8				
55.0										
θ（°）	41～83		43～83		42～83		51～83		67～83	
標準フック	9.4ｔフック（430kg）									
巻掛本数	1本掛け									

ジブ長さ	1.7m+25.7m									
オフセット	5°		15°		25°		40°		60°	
作業半径（m）	起伏角度	定格総荷重	起伏角度	定格総荷重	起伏角度	定格総荷重	起伏角度	定格総荷重	起伏角度	定格総荷重
7.0										
8.0										
9.0										
10.0										
11.0										
12.0	80.8	5.6								
14.0	79.0	5.6								
16.0	77.2	5.6								
18.0	75.3	5.1	79.4	3.9						
20.0	73.3	4.7	77.5	3.6	81.4	2.9				
22.0	71.4	4.4	75.6	3.5	79.5	2.8				
24.0	69.4	4.0	73.6	3.2	77.5	2.6				
26.0	67.3	3.7	71.6	3.0	75.4	2.4	79.5	2.0		
28.0	65.2	3.5	69.6	2.8	73.5	2.4	77.4	2.0		
30.0	63.1	3.2	67.5	2.6	71.4	2.3	75.2	2.0	79.5	1.5
32.0	60.9	3.0	65.4	2.6	69.2	2.2	72.8	1.9	76.9	1.5
34.0	58.7	2.9	63.2	2.5	67.1	2.2	70.5	1.9	74.2	1.5
36.0	56.4	2.8	60.9	2.4	64.8	2.1	68.0	1.9	71.3	1.4
38.0	53.9	2.6	58.5	2.4	62.5	2.1	65.5	1.9		
40.0	51.4	2.5	56.1	2.4	60.1	2.1	62.8	1.8		
42.0	48.8	2.4	53.5	2.3	57.5	2.1	59.9	1.8		
44.0	46.0	2.3	50.8	2.2	54.8	2.0	56.9	1.8		
46.0	43.0	2.2	47.9	2.2	51.9	2.0	53.6	1.8		
48.0	39.7	2.1	44.7	2.1	48.7	1.9				
50.0	36.1	1.9	41.2	2.0	45.1	1.8				
55.0	24.3	1.7	29.6	1.8						
θ（°）	23～83		28～83		44～83		52～83		71～83	
標準フック	9.4ｔフック（430kg）									
巻掛本数	1本掛け									

ジブ長さ	1.7m+25.7m									
オフセット	5°		15°		25°		40°		60°	
作業半径（m）	起伏角度	定格総荷重	起伏角度	定格総荷重	起伏角度	定格総荷重	起伏角度	定格総荷重	起伏角度	定格総荷重
7.0										
8.0										
9.0										
10.0										
11.0										
12.0										
14.0										
16.0	80.0	5.6								
18.0	78.5	5.3								
20.0	76.9	4.9	80.2	4.0						
22.0	75.3	4.6	78.5	3.5						
24.0	73.7	4.3	77.0	3.3	80.0	2.7				
26.0	72.1	4.0	75.3	3.1	78.4	2.6				
28.0	70.5	3.8	73.7	3.0	76.8	2.5	80.3	1.9		
30.0	68.8	3.6	72.1	2.9	75.1	2.4	78.6	1.9		
32.0	67.1	3.3	70.4	2.7	73.5	2.3	76.8	1.8	79.6	1.4
34.0	65.4	3.2	68.7	2.6	71.7	2.2	75.1	1.8	77.5	1.4
36.0	63.6	3.0	66.9	2.5	70.0	2.1	73.2	1.8	75.3	1.4
38.0	61.8	2.9	65.1	2.4	68.2	2.1	71.3	1.7	73.1	1.4
40.0	59.9	2.8	63.2	2.3	66.3	2.0	69.4	1.7	70.8	1.4
42.0	57.9	2.6	61.3	2.2	64.5	2.0	67.5	1.7		
44.0	55.9	2.5	59.4	2.2	62.6	2.0	65.4	1.7		
46.0	53.9	2.4	57.4	2.2	60.6	2.0	63.2	1.6		
48.0	51.7	2.3	55.3	2.1	58.4	1.9	61.0	1.6		
50.0	49.4	2.2	53.0	2.0	56.3	1.9	58.7	1.6		
55.0					50.1	1.7				
θ（°）	48～83		52～83		49～83		58～83		70～83	
標準フック	9.4ｔフック（430kg）									
巻掛本数	1本掛け									

160t AR-1600M-1

フルオートラフィングジブ

単位（t）

45.4mブーム

ジブ長さ	1.7m+10.2m									
オフセット	5°		15°		25°		40°		60°	
作業半径（m）	起伏角度	定格総荷重	起伏角度	定格総荷重	起伏角度	定格総荷重	起伏角度	定格総荷重	起伏角度	定格総荷重
7.0										
8.0										
9.0										
10.0										
11.0	80.7	17.6								
12.0	79.8	17.0	81.4	12.8						
14.0	78.0	15.8	79.5	12.0	80.8	9.7				
16.0	76.1	14.8	77.7	11.5	79.0	9.4	80.7	7.5		
18.0	74.1	13.8	75.7	10.8	77.1	9.0	78.7	7.1	80.2	6.3
20.0	72.1	12.4	73.8	10.2	75.1	8.6	76.6	6.7	78.0	6.0
22.0	69.9	11.0	71.8	9.6	73.1	8.3	74.6	6.3	75.8	5.7
24.0	67.8	9.8	69.7	8.9	71.1	7.9	72.5	6.2	73.7	5.7
26.0	65.6	8.8	67.5	8.3	68.9	7.5	70.4	6.1	71.5	5.7
28.0	63.3	8.0	65.3	7.7	66.8	7.2	68.2	5.9	69.2	5.7
30.0	61.0	7.3	63.1	7.1	64.5	6.7	65.9	5.8		
32.0	58.6	6.6	60.7	6.4	62.1	6.2	63.6	5.7		
34.0	56.1	5.9	58.2	5.7	59.7	5.7	61.2	5.5		
36.0	53.5	5.2	55.5	4.9	57.0	5.0	58.5	5.0		
38.0	50.7	4.2	52.7	4.2	54.1	4.2	55.7	4.5		
40.0	47.7	3.1	49.8	3.4	51.1	3.4	52.6	3.9		
42.0	44.5	2.1	46.6	2.4	47.9	2.6				
44.0					44.3	1.6				
46.0										
48.0										
50.0										
55.0										
θ（°）	44～83		46～83		44～83		51～83		67～83	
標準フック	25ｔフック（730kg）									
巻掛本数	2本掛け									

ジブ長さ	1.7m+17.9m									
オフセット	5°		15°		25°		40°		60°	
作業半径（m）	起伏角度	定格総荷重	起伏角度	定格総荷重	起伏角度	定格総荷重	起伏角度	定格総荷重	起伏角度	定格総荷重
7.0										
8.0										
9.0										
10.0										
11.0										
12.0										
14.0										
16.0	78.9	8.5								
18.0	77.3	8.5	79.9	7.1						
20.0	75.7	8.0	78.2	6.3	80.5	5.1				
22.0	74.0	7.5	76.5	5.8	78.9	4.8				
24.0	72.3	7.0	74.8	5.5	77.2	4.6	79.9	3.7		
26.0	70.5	6.6	73.1	5.3	75.5	4.4	78.2	3.6		
28.0	68.8	6.3	71.4	5.1	73.8	4.3	76.4	3.5	78.0	3.0
30.0	67.0	6.0	69.6	4.9	72.1	4.2	74.6	3.4	76.1	3.0
32.0	65.1	5.6	67.8	4.7	70.3	4.1	72.8	3.3	74.0	2.9
34.0	63.2	5.4	65.9	4.5	68.5	4.0	70.9	3.2	71.9	2.9
36.0	61.3	5.2	64.0	4.3	66.6	3.9	69.0	3.2	69.7	2.9
38.0	59.3	4.9	62.1	4.2	64.7	3.8	67.0	3.1		
40.0	57.0	4.3	60.1	4.1	62.7	3.7	65.0	3.1		
42.0	54.7	3.7	57.8	3.6	60.6	3.6	62.8	3.0		
44.0	52.3	3.1	55.4	3.2	58.3	3.3	60.7	3.0		
46.0	49.7	2.5	52.9	2.7	55.7	2.8	58.3	2.9		
48.0	46.9	1.7	50.2	2.2	53.0	2.3	55.7	2.7		
50.0					50.1	1.8				
55.0										
θ（°）	46～83		49～83		49～83		54～83		68～83	
標準フック	9.4ｔフック（430kg）									
巻掛本数	1本掛け									

ジブ長さ	1.7m+25.7m									
オフセット	5°		15°		25°		40°		60°	
作業半径（m）	起伏角度	定格総荷重	起伏角度	定格総荷重	起伏角度	定格総荷重	起伏角度	定格総荷重	起伏角度	定格総荷重
7.0										
8.0										
9.0										
10.0										
11.0										
12.0										
14.0										
16.0	80.7	5.3								
18.0	79.4	5.3								
20.0	78.0	5.0	81.2	4.6						
22.0	76.5	4.7	79.6	3.8						
24.0	75.1	4.4	78.2	3.5	81.1	2.9				
26.0	73.6	4.1	76.6	3.2	79.5	2.5				
28.0	72.1	3.9	75.1	3.0	78.1	2.4				
30.0	70.6	3.7	73.6	2.8	76.6	2.3	79.6	1.8		
32.0	69.0	3.5	72.1	2.7	75.1	2.3	78.0	1.8		
34.0	67.4	3.3	70.5	2.6	73.6	2.2	76.4	1.7	79.8	1.4
36.0	65.8	3.1	69.0	2.5	72.0	2.1	74.8	1.7	78.0	1.3
38.0	64.2	3.0	67.4	2.5	70.4	2.1	73.1	1.7	76.1	1.3
40.0	62.4	2.8	65.7	2.4	68.8	2.0	71.4	1.7	74.3	1.3
42.0	60.7	2.7	64.1	2.4	67.1	2.0	69.6	1.6	72.4	1.3
44.0	59.0	2.6	62.3	2.3	65.4	1.9	67.8	1.6		
46.0	57.1	2.5	60.5	2.2	63.7	1.9	66.0	1.6		
48.0	55.3	2.4	58.7	2.2	61.8	1.8	64.1	1.6		
50.0	53.3	2.3	56.8	2.1	60.0	1.8	62.0	1.5		
55.0					54.9	1.7	56.6	1.5		
θ（°）	52～83		56～83		54～83		55～83		72～83	
標準フック	9.4ｔフック（430kg）									
巻掛本数	1本掛け									

単位（t）

50.0mブーム

ジブ長さ	1.7m+10.2m									
オフセット	5°		15°		25°		40°		60°	
作業半径（m）	起伏角度	定格総荷重	起伏角度	定格総荷重	起伏角度	定格総荷重	起伏角度	定格総荷重	起伏角度	定格総荷重
7.0										
8.0										
9.0										
10.0										
11.0										
12.0										
14.0	79.4	13.2	81.1	12.6						
16.0	77.8	13.2	79.4	11.7	80.6	9.6				
18.0	76.1	13.2	77.6	10.7	78.8	8.8	80.4	7.1		
20.0	74.2	12.0	75.7	9.5	77.0	8.0	78.6	6.5	79.5	5.6
22.0	72.3	10.7	73.9	8.9	75.1	7.5	76.7	6.2	77.6	5.5
24.0	70.3	9.4	72.1	8.3	73.3	7.0	74.9	6.0	75.7	5.5
26.0	68.4	8.4	70.2	7.9	71.5	6.9	73.1	5.9	73.8	5.4
28.0	66.3	7.3	68.2	7.1	69.6	6.7	71.2	5.8	71.8	5.3
30.0	64.1	6.4	66.1	6.4	67.6	6.1	69.3	5.7	69.8	5.3
32.0	62.0	5.6	64.0	5.7	65.5	5.6	67.3	5.4		
34.0	59.8	4.9	61.8	5.1	63.3	5.1	65.0	4.9		
36.0	57.5	4.2	59.5	4.5	61.0	4.5	62.7	4.3		
38.0	55.1	3.6	57.1	3.8	58.6	4.0	60.2	3.7		
40.0	52.6	3.0	54.6	3.2	56.1	3.4	57.6	3.2		
42.0			51.9	2.3	53.4	2.6	54.8	2.6		
44.0							51.8	1.8		
46.0										
48.0										
50.0										
55.0										
θ（°）	52～83		51～83		52～83		51～83		68～83	
標準フック	25ｔフック（730kg）									
巻掛本数	2本掛け									

ジブ長さ	1.7m+17.9m									
オフセット	5°		15°		25°		40°		60°	
作業半径（m）	起伏角度	定格総荷重	起伏角度	定格総荷重	起伏角度	定格総荷重	起伏角度	定格総荷重	起伏角度	定格総荷重
7.0										
8.0										
9.0										
10.0										
11.0										
12.0										
14.0										
16.0	79.7	8.0								
18.0	78.3	8.0	81.4	7.1						
20.0	76.8	8.0	80.0	6.8						
22.0	75.4	8.0	78.5	6.5	80.2	5.2				
24.0	73.9	7.9	77.0	6.2	78.7	5.0	81.5	4.0		
26.0	72.3	7.4	75.5	5.9	77.2	4.8	79.9	3.9		
28.0	70.7	7.0	74.0	5.6	75.6	4.5	78.4	3.8	80.2	3.2
30.0	69.0	6.4	72.3	5.1	74.0	4.2	76.7	3.5	78.4	3.0
32.0	67.2	5.8	70.6	4.7	72.3	4.0	75.0	3.3	76.7	2.9
34.0	65.4	5.2	68.9	4.4	70.6	3.8	73.4	3.2	74.8	2.8
36.0	63.5	4.7	67.2	4.1	68.9	3.6	71.6	3.0	73.0	2.7
38.0	61.6	4.2	65.4	3.9	67.2	3.4	69.9	2.9		
40.0	59.6	3.6	63.5	3.4	65.3	3.2	68.1	2.8		
42.0	57.6	3.1	61.5	3.1	63.4	3.0	66.2	2.7		
44.0	55.4	2.6	59.5	2.8	61.5	2.9	64.3	2.6		
46.0	53.3	2.3	57.4	2.4	59.6	2.8	62.3	2.5		
48.0			55.2	2.1	57.4	2.5	60.2	2.4		
50.0							57.8	2.1		
55.0										
θ（°）	53～83		54～83		56～83		56～83		71～83	
標準フック	9.4ｔフック（430kg）									
巻掛本数	1本掛け									

ジブ長さ	1.7m+25.7m									
オフセット	5°		15°		25°		40°		60°	
作業半径（m）	起伏角度	定格総荷重	起伏角度	定格総荷重	起伏角度	定格総荷重	起伏角度	定格総荷重	起伏角度	定格総荷重
7.0										
8.0										
9.0										
10.0										
11.0										
12.0										
14.0										
16.0										
18.0	79.9	5.0								
20.0	78.7	5.0								
22.0	77.4	5.0	81.2	4.7						
24.0	76.1	5.0	79.8	4.4						
26.0	74.8	5.0	78.5	4.1	81.0	3.4				
28.0	73.4	4.7	77.1	3.8	79.6	3.0				
30.0	72.0	4.5	75.8	3.6	78.2	2.9				
32.0	70.6	4.3	74.4	3.4	76.9	2.8	80.2	2.1		
34.0	69.1	4.0	72.9	3.2	75.4	2.6	78.7	2.0		
36.0	67.6	3.8	71.5	3.0	74.0	2.5	77.4	2.0	79.8	1.6
38.0	66.0	3.5	70.0	2.8	72.6	2.4	75.9	1.9	78.1	1.5
40.0	64.4	3.2	68.5	2.6	71.1	2.3	74.4	1.8	76.5	1.5
42.0	62.8	3.0	66.9	2.4	69.6	2.2	72.8	1.7	74.9	1.5
44.0	61.1	2.7	65.3	2.2	67.9	1.9	71.2	1.6	73.1	1.4
46.0	59.3	2.4	63.7	2.1	66.3	1.8	69.7	1.6		
48.0	57.6	2.2	62.1	2.0	64.6	1.7	68.0	1.5		
50.0	55.7	1.9	60.2	1.7	62.9	1.6	66.3	1.4		
55.0							61.9	1.3		
θ（°）	55～83		59～83		62～83		61～83		72～83	
標準フック	9.4ｔフック（430kg）									
巻掛本数	1本掛け									

ラフィングジブ

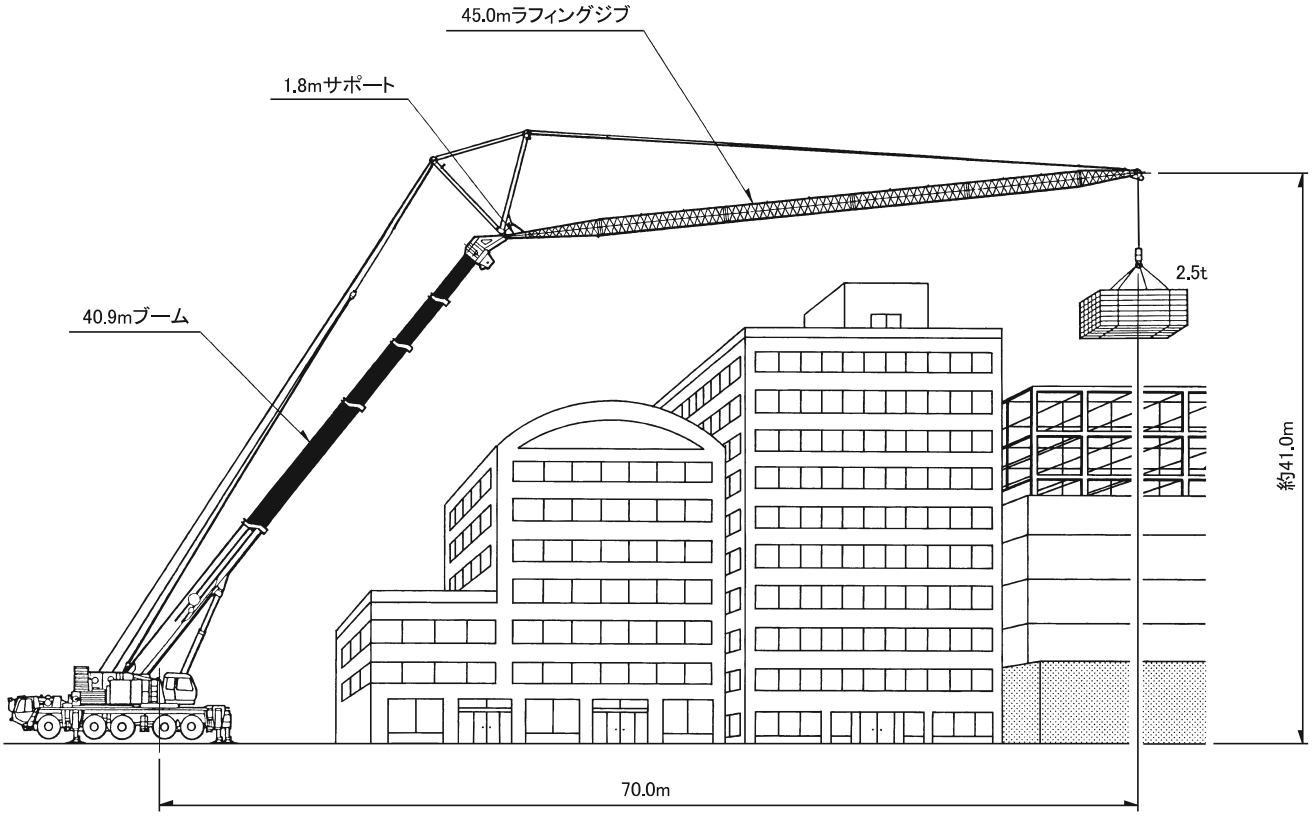

ラフィングジブ作業半径ー揚程図

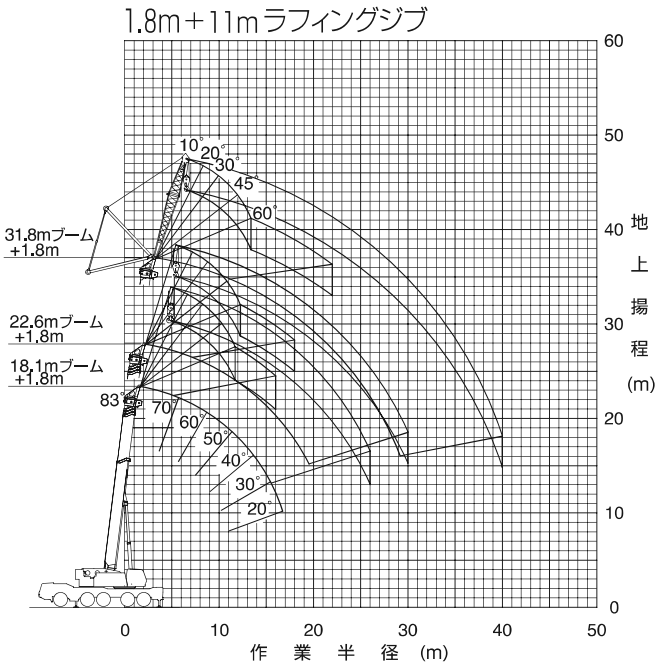

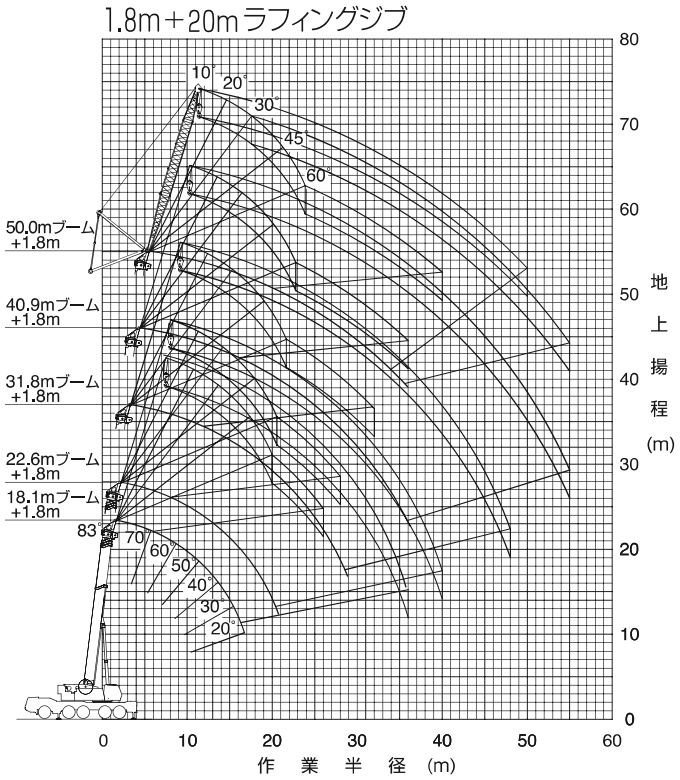

（注） 上図はブーム、ジブのたわみを含んでいません。また、LS性能の場合を示します。
36.3mブーム、45.4mブームの揚程図は、図示していません。

ラフィングジブ

1.8m＋29mラフィングジブ

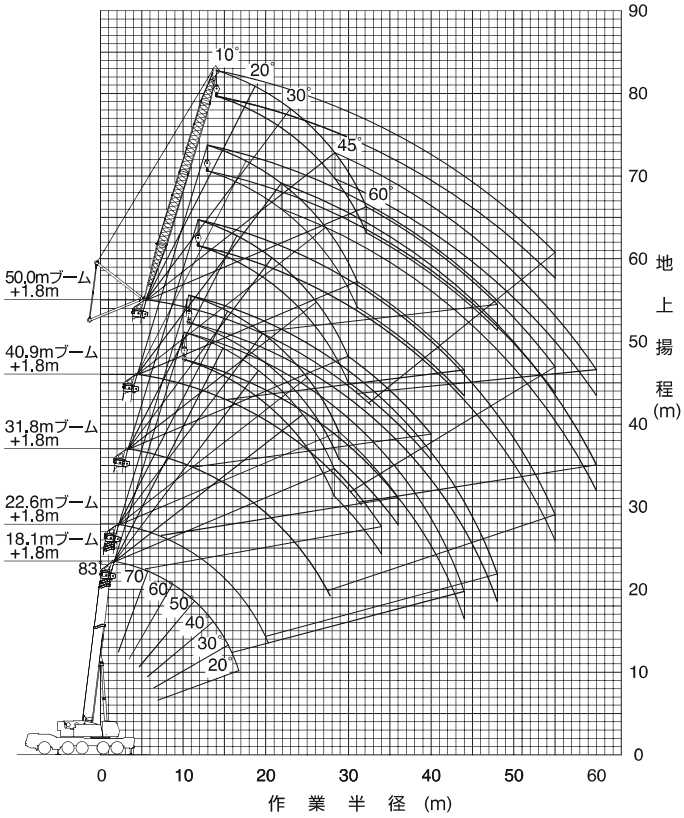

1.8m＋37mラフィングジブ

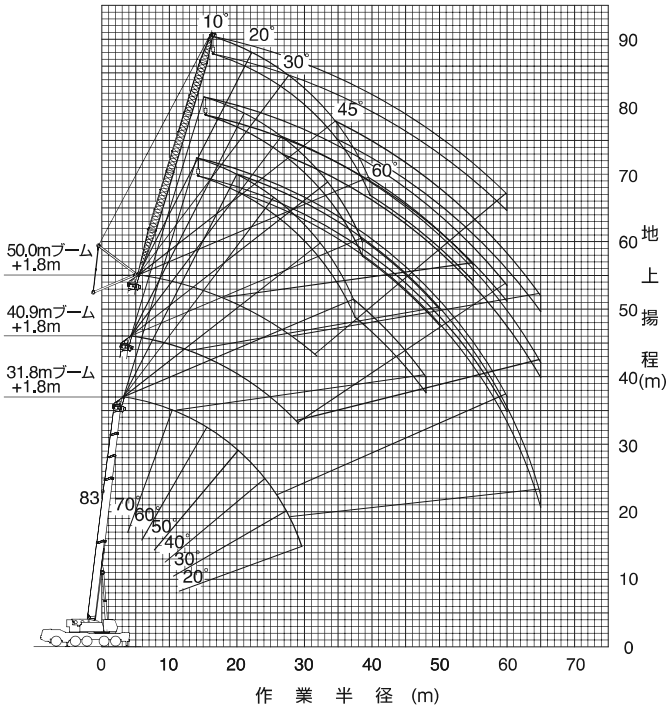

1.8m＋45mラフィングジブ

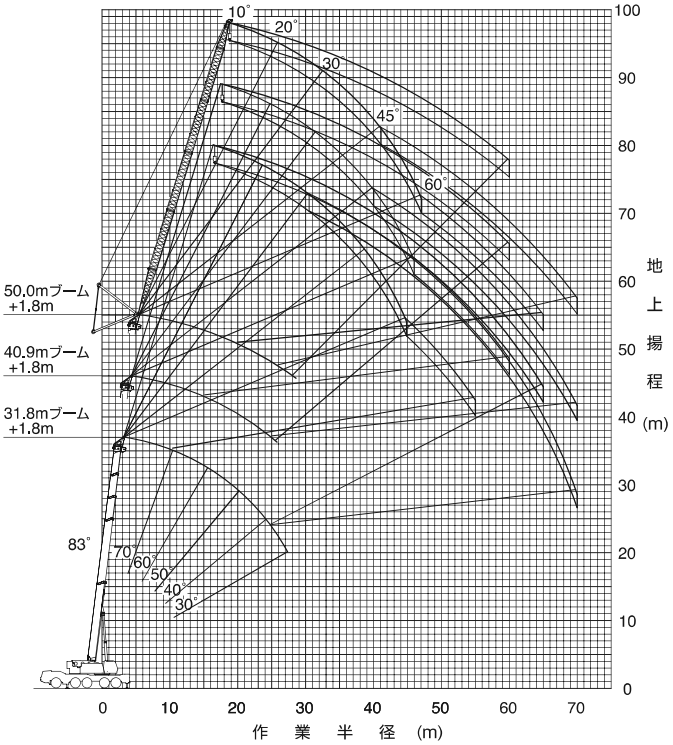

（注） 上図はブーム、ジブのたわみを含んでいません。また、LS性能の場合を示します。
36.3mブーム、45.4mブームの揚程図は、図示していません。

ラフィングジブ

ラフィングジブ定格総荷重表

1．定格総荷重は、アウトリガを水平堅土上に設置したときの値で、太線より上側はクレーンの強度に基づき、下側はクレーンの安定に基づいています。
2．定格総荷重は、つり具重量とフック重量（110 tフック：2,100kg、65 tフック：940kg、25 tフック：730kg、9.4 tフック：430kg）を含んだ値を示します。
3．定格総荷重は、ブームのたわみを含んだ実際の作業半径に基づいています。
4．定格総荷重の性能区分ＬＳ、ＬＡ～ＬＤは、下表のとおりです。

カウンタウエイト／アウトリガ張出幅	50 t	44 t	34 t	25 t	0 t
8.8 m	LS(LC)	LA(LD)	LC(—)	LD(—)	——
8.0 m	LA(LC)	LB(LD)	LD(—)	——	——
6.8 m	LC(LC)	LD(LD)	——	——	——
5.6 m	——	——	——	——	——
2.7 m	——	——	——	——	——

・リヤジャッキ不使用の場合は、（　）内の性能区分となります。

5．各状態における標準フックと巻掛本数は定格総荷重表中に示します。
なお、ロープ1本当りの荷重は9.4 t 以下です。
6．起伏用ワイヤロープは、6本掛けです。
7．瞬間最大風速が10m/s以上の風速では、クレーン作業を中止してください。
8．定格総荷重表中の θ は、無負荷時のブーム起伏角度範囲です。
9．定格総荷重は、2段ブーム固定ピンを使用したときの値です。「ラフィングジブ使用時」は必ず2段ブーム固定ピンを使用してください。

■LS性能　1.8m＋11mラフィングジブ

単位（ｔ）

作業半径 (m)	18.1mブーム オフセット					22.6mブーム オフセット					31.8mブーム オフセット				
	10°	20°	30°	45°	60°	10°	20°	30°	45°	60°	10°	20°	30°	45°	60°
6.0	75.0														
7.0	75.0					61.0									
8.0	71.6	66.0				61.0									
9.0	66.3	63.0	52.6			61.0	61.0				38.9				
10.0	62.9	59.8	51.0			57.8	58.6				38.9				
11.0	57.9	56.8	49.5	41.6		52.6	54.0	51.2			38.9	35.0			
12.0	53.0	53.6	47.5	40.4		48.3	50.0	49.4			37.3	34.6			
14.0	45.9	46.2	44.6	38.1	29.0	41.1	42.5	43.7	40.0	31.1	33.8	32.5	29.5		
16.0	39.1	40.3	39.7	36.3	28.2	35.6	36.8	37.7	38.3	30.3	29.4	30.5	29.5	27.4	23.2
18.0	32.2	33.0	33.7	33.7		30.5	31.3	32.1	33.0	29.7	25.7	26.6	27.6	27.0	23.0
20.0	27.6	28.0	28.4	28.9		26.2	27.0	27.5	28.3		22.6	23.5	24.2	24.7	22.9
22.0	24.0	24.3	24.7	25.2		22.9	23.5	23.8	24.3		20.0	20.7	21.4	22.3	22.1
24.0	20.8	21.1	21.2			19.5	19.9	20.2	20.7		17.9	18.5	19.4	19.8	
26.0	17.8	18.0				16.3	16.8	17.1			16.0	16.5	17.1	18.0	
28.0						14.0	14.2	14.4			14.3	14.9	15.3	16.3	
30.0						12.0	12.3				12.7	13.2	13.6	14.1	
32.0											11.0	11.6	11.8		
34.0											9.6	10.0	10.1		
36.0											8.4	8.6	8.7		
38.0											7.1	7.3			
40.0											6.0				
θ(°)	26～83	28～83	33～83	43～83	66～83	26～83	28～83	32～83	48～83	65～83	19～83	23～83	31～83	48～83	65～83
標準フック	110 t フック（2,100kg）					65 t フック（940kg）					65 t フック（940kg）				
巻掛本数	8本掛け					7本掛け					5本掛け				

ラフィングジブ

■LS性能　1.8m＋20mラフィングジブ

単位（t）

作業半径 (m)	18.1mブーム オフセット 10°	20°	30°	45°	60°	22.6mブーム オフセット 10°	20°	30°	45°	60°	31.8mブーム オフセット 10°	20°	30°	45°	60°	36.3mブーム オフセット 10°	20°	30°	45°	60°
9.0	47.0																			
10.0	47.0					43.0														
11.0	46.6					43.0														
12.0	45.0	40.0				43.0					26.5									
14.0	42.2	37.4				40.8	39.1				26.5					18.0				
16.0	39.0	34.2	30.0			37.7	35.9	29.7			26.5	25.7				18.0				
18.0	34.2	31.3	27.9			33.0	33.1	28.5			25.8	25.0	23.1			18.0	18.0			
20.0	30.0	29.0	26.2	21.8		28.7	29.7	27.3	22.6		23.4	24.3	22.4			18.0	17.3	18.0		
22.0	26.4	27.0	24.6	20.8	16.2	25.2	26.3	25.8	21.9	17.2	21.1	22.1	21.8	18.6		18.0	16.6	17.2		
24.0	22.9	24.0	23.4	19.9	15.8	21.8	22.7	22.7	21.1	16.7	18.9	19.8	20.8	18.2		16.8	15.9	16.5	14.7	
26.0	20.8	21.5	22.1	19.1	15.5	19.0	19.8	20.6	20.3	16.2	16.9	17.8	18.6	17.9	15.2	15.6	15.2	15.7	14.4	12.2
28.0	18.7	19.2	19.8	18.5		16.5	17.4	18.1	19.1	16.0	15.2	16.0	16.8	17.6	15.0	14.1	14.5	15.0	14.3	12.1
30.0	16.6	17.1	17.6	17.8		14.5	15.6	16.2	17.5		13.7	14.4	15.2	16.1	14.9	12.7	13.2	13.5	14.0	12.0
32.0	14.8	15.2	15.5			13.0	14.0	14.0	15.2		12.4	13.1	13.7	14.5	14.9	11.6	11.9	12.7	12.7	11.9
34.0	13.0	13.4	13.6			11.8	12.3	12.3			11.2	11.8	12.3	13.1		10.6	10.8	11.2	11.6	11.8
36.0	11.2					10.4	10.8	11.1			10.0	10.5	11.0	11.5		9.0	9.6	10.0	10.6	
38.0						9.2	9.5				8.8	9.3	9.7	10.1		7.9	8.4	8.9	9.3	
40.0						7.9					7.7	8.1	8.5			6.9	7.3	7.6	8.1	
42.0											6.7	7.1	7.4			6.0	6.3	6.7	7.0	
44.0											5.8	6.1	6.3			5.2	5.5	5.8		
46.0											5.0	5.3				4.5	4.7	5.0		
48.0											4.3	4.5				3.8	4.0	4.2		
50.0																3.2	3.4			
θ(°)	18～83	25～83	25～83	47～83	62～83	20～83	26～83	36～83	51～83	63～83	23～83	25～83	35～83	51～83	63～83	29～83	31～83	35～83	49～83	64～83
標準フック	65ｔフック（940kg）					65ｔフック（940kg）					65ｔフック（940kg）					65ｔフック（940kg）				
巻掛本数	6本掛け					5本掛け					4本掛け					3本掛け				

作業半径 (m)	40.9mブーム オフセット 10°	20°	30°	45°	60°	45.4mブーム オフセット 10°	20°	30°	45°	60°	50.0mブーム オフセット 10°	20°	30°	45°	60°
16.0	14.5					11.0									
18.0	14.5	14.1				11.0					9.1				
20.0	14.5	14.1				11.0	11.0				9.1				
22.0	14.5	14.1	14.1			11.0	11.0	11.0			9.1	9.1			
24.0	14.5	13.9	13.8	13.1		11.0	11.0	11.0			9.1	9.1	8.6		
26.0	13.5	13.7	13.6	13.1		11.0	11.0	11.0	11.0		9.1	9.1	8.6		
28.0	12.2	13.0	13.4	13.1	12.0	10.4	10.4	10.5	10.5		9.1	9.0	8.6	7.8	
30.0	11.2	11.8	12.3	13.1	12.0	9.8	9.8	10.0	10.0	9.3	8.2	8.8	8.6	7.8	6.8
32.0	10.2	10.8	11.2	11.9	12.0	9.2	9.2	9.5	9.5	9.3	7.4	8.0	8.1	7.8	6.8
34.0	9.3	9.8	10.2	10.8	11.3	8.3	8.6	9.0	9.0	9.3	6.7	7.3	7.7	7.8	6.8
36.0	8.5	8.9	9.3	9.8	10.2	7.4	7.8	8.1	8.5	8.8	5.9	6.5	7.0	7.4	6.8
38.0	7.6	8.1	8.5	9.0		6.7	7.0	7.3	7.7	7.9	5.4	5.8	6.3	7.0	6.8
40.0	6.9	7.3	7.7	8.1		6.0	6.3	6.6	6.9		4.9	5.2	5.6	6.3	6.6
42.0	6.2	6.6	6.9	7.4		5.3	5.6	5.9	6.2		4.3	4.7	5.0	5.6	
44.0	5.5	5.9	6.1	6.6		4.5	5.0	5.3	5.6		3.7	4.2	4.4	5.0	
46.0	4.8	5.2	5.4			3.9	4.3	4.6	4.9		3.2	3.6	4.0	4.3	
48.0	4.1	4.4	4.6			3.3	3.6	3.9	4.1		2.7	3.1	3.4	3.8	
50.0	3.2	3.6	3.9			2.7	3.0	3.3			2.2	2.6	2.8	3.3	
55.0	1.6	1.8					1.5	1.7				1.5	1.6		
θ(°)	27～83	29～83	34～83	51～83	64～83	39～83	37～83	38～83	49～83	64～83	44～83	42～83	44～83	48～83	64～83
標準フック	65ｔフック（940kg）					65ｔフック（940kg）					65ｔフック（940kg）				
巻掛本数	3本掛け					3本掛け					3本掛け				

ラフィングジブ

■LS性能　1.8m＋29mラフィングジブ

単位（t）

作業半径 (m)	18.1mブーム オフセット 10°	20°	30°	45°	60°	22.6mブーム オフセット 10°	20°	30°	45°	60°	31.8mブーム オフセット 10°	20°	30°	45°	60°	36.3mブーム オフセット 10°	20°	30°	45°	60°
12.0	27.0																			
14.0	27.0					25.0														
16.0	25.9	23.0				25.0					16.8					11.0				
18.0	25.2	23.0				24.8	22.8				16.8					11.0				
20.0	23.9	22.2				24.0	22.0				16.8	16.8				11.0				
22.0	22.7	21.3	19.5			23.1	21.2	20.0			16.8	16.8				11.0	11.0			
24.0	21.8	20.4	18.5			22.0	20.4	19.1			16.8	16.8	16.8			11.0	11.0			
26.0	20.8	19.2	17.5	14.0		20.4	19.7	18.2			16.5	16.8	16.5			11.0	11.0	11.0		
28.0	19.2	18.2	16.5	14.0		18.0	19.1	17.4	15.0		16.0	16.5	16.0			11.0	11.0	11.0		
30.0	17.1	17.0	16.0	13.3	10.7	16.0	17.0	16.5	14.4		14.8	15.6	15.6	13.3		11.0	11.0	11.0		
32.0	15.4	16.0	15.0	12.8	10.3	14.2	15.2	15.8	13.8	10.9	13.4	14.3	15.2	13.1		10.5	10.5	10.6	11.0	
34.0	13.8	14.4	14.5	12.3	10.1	12.8	13.5	14.3	13.3	10.7	12.2	13.1	13.8	12.8	10.7	10.0	10.0	10.3	10.5	8.5
36.0	12.6	13.1	13.6	11.9		11.4	12.1	12.9	12.9	10.5	11.2	11.9	12.7	12.6	10.6	9.5	9.5	9.9	10.1	8.4
38.0	11.4	11.8	12.4	11.7		10.2	10.9	11.5	12.2		10.0	10.8	11.5	12.3	10.5	8.7	9.1	9.6	9.7	8.3
40.0	10.3	10.7	11.5			9.2	9.9	10.3	11.0		8.9	9.6	10.2	11.1	10.4	7.7	8.3	8.8	9.3	8.2
42.0	9.5	9.8	10.1			8.2	8.8	9.3	9.8		7.9	8.6	9.2	10.0		6.8	7.4	8.0	8.5	8.2
44.0	8.7	8.8				7.4	7.9	8.2			7.0	7.6	8.1	8.8		6.0	6.6	7.2	7.8	
46.0						6.6	6.9	7.2			6.1	6.7	7.2	7.7		5.3	5.8	6.3	6.9	
48.0						5.9	6.1				5.4	5.9	6.3	6.7		4.5	5.1	5.5	6.0	
50.0											4.7	5.1	5.5			3.9	4.4	4.8	5.2	
55.0											3.2	3.5				2.6	2.9	3.2		
θ(°)	23～83	27～83	33～83	51～83	66～83	24～83	28～83	32～83	48～83	66～83	28～83	31～83	36～83	48～83	65～83	36～83	39～83	42～83	46～83	65～83
標準フック	65ｔフック（940kg）					65ｔフック（940kg）					25ｔフック（730kg）					25ｔフック（730kg）				
巻掛本数	4本掛け					4本掛け					2本掛け					2本掛け				

作業半径 (m)	40.9mブーム オフセット 10°	20°	30°	45°	60°	45.4mブーム オフセット 10°	20°	30°	45°	60°	50.0mブーム オフセット 10°	20°	30°	45°	60°
18.0	9.0														
20.0	9.0					8.0					6.6				
22.0	9.0	8.4				8.0					6.6				
24.0	9.0	8.4				8.0	8.0				6.6				
26.0	9.0	8.4	8.4			8.0	8.0				6.6	6.4			
28.0	9.0	8.4	8.4			8.0	8.0	8.0			6.5	6.3			
30.0	8.8	8.4	8.4			8.0	8.0	8.0			6.3	6.1	6.1		
32.0	8.5	8.4	8.4	7.8		8.0	8.0	8.0			6.0	6.0	6.0		
34.0	8.1	8.1	8.4	7.8		7.5	8.0	8.0	7.0		5.8	5.9	5.9	5.4	
36.0	7.8	7.9	8.1	7.8	7.0	7.1	7.4	7.5	7.0		5.6	5.8	5.8	5.4	
38.0	7.5	7.7	7.9	7.8	7.0	6.7	6.9	7.1	7.0	6.0	5.1	5.6	5.7	5.4	4.2
40.0	6.9	7.3	7.7	7.8	7.0	6.0	6.4	6.6	7.0	6.0	4.6	5.1	5.6	5.3	4.2
42.0	6.3	6.7	7.2	7.5	7.0	5.4	5.8	6.2	6.5	6.0	4.1	4.6	5.1	5.2	4.2
44.0	5.8	6.1	6.7	7.2	7.0	4.8	5.2	5.6	6.1	6.0	3.6	4.1	4.6	5.1	4.2
46.0	5.3	5.6	6.3	6.7		4.3	4.7	5.1	5.8	5.8	3.1	3.6	4.2	4.9	4.2
48.0	4.8	5.1	5.8	6.2		3.9	4.2	4.5	4.9		2.8	3.2	3.7	4.5	4.2
50.0	4.2	4.7	5.0	5.8		3.3	3.7	4.0	4.4		2.4	2.8	3.2	4.0	
55.0	2.5	3.1	3.5	3.9		1.9	2.4	2.8	3.2		1.8	2.0	2.4	2.8	
60.0			1.5											2.0	
θ(°)	37～83	40～83	39～83	42～83	65～83	46～83	49～83	51～83	54～83	65～83	47～83	50～83	52～83	51～83	65～83
標準フック	25ｔフック（730kg）					25ｔフック（730kg）					25ｔフック（730kg）				
巻掛本数	2本掛け					2本掛け					2本掛け				

ラフィングジブ

■LS性能　1.8m＋37mラフィングジブ

単位（t）

作業半径 (m)	31.8mブーム					36.3mブーム					40.9mブーム					45.4mブーム				
	オフセット					オフセット					オフセット					オフセット				
	10°	20°	30°	45°	60°	10°	20°	30°	45°	60°	10°	20°	30°	45°	60°	10°	20°	30°	45°	60°
18.0	8.5																			
20.0	8.5					7.4					6.3									
22.0	8.5					7.4					6.3					5.0				
24.0	8.5	8.5				7.4					6.3					5.0				
26.0	8.5	8.5				7.4	7.4				6.3	6.3				5.0				
28.0	8.5	8.5				7.4	7.4				6.3	6.3				5.0	5.0			
30.0	8.5	8.5	8.4			7.4	7.4	7.4			6.3	6.3				5.0	5.0			
32.0	8.5	8.5	8.2			7.4	7.4	7.4			6.2	6.2	6.3			5.0	5.0			
34.0	8.5	8.5	8.0			7.4	7.4	7.4			6.1	6.1	6.3			5.0	5.0	5.0		
36.0	8.5	8.3	7.8	7.2		7.4	7.4	7.4			6.0	6.1	6.2			5.0	5.0	5.0		
38.0	8.5	8.1	7.6	7.0		7.4	7.4	7.4	6.7		5.9	6.0	6.1	6.1		5.0	5.0	5.0		
40.0	8.5	8.0	7.4	6.8		7.4	7.4	7.4	6.4		5.8	5.9	6.0	6.1		5.0	5.0	5.0	5.0	
42.0	8.2	7.8	7.2	6.7	5.9	7.0	7.4	7.4	6.2	5.5	5.7	5.8	5.9	6.0		5.0	5.0	5.0	5.0	
44.0	7.8	7.6	7.0	6.5	5.8	6.4	6.8	7.2	6.0	5.3	5.6	5.7	5.8	6.0	5.2	4.9	5.0	5.0	5.0	
46.0	7.4	7.5	6.9	6.3	5.6	5.9	6.3	6.8	5.8	5.3	5.5	5.6	5.7	5.9	5.2	4.6	4.8	5.0	5.0	5.0
48.0	6.6	7.3	6.8	6.2	5.5	5.3	5.8	6.3	5.6	5.3	5.2	5.3	5.6	5.8	5.2	4.2	4.6	4.8	5.0	5.0
50.0	6.1	6.6	6.6	6.1		4.7	5.3	5.6	5.5	5.3	4.8	5.1	5.5	5.7	5.2	3.8	4.2	4.5	4.7	5.0
55.0	4.6	5.1	5.5	5.8		3.4	3.9	4.4	4.9		3.8	4.3	4.7	5.2		3.0	3.2	3.5	3.9	4.3
60.0	3.3	3.7	4.0			2.3	2.8	3.1			2.8	3.2	3.6	4.0		1.7	2.3	2.6	3.0	
65.0		2.1					1.6	1.8					2.4					1.7	2.1	
θ(°)	26～83	25～83	30～83	45～83	66～83	34～83	35～83	38～83	51～83	61～83	40～83	43～83	44～83	48～83	64～83	44～83	48～83	49～83	51～83	61～83
標準フック	9.4ｔフック（430kg）					9.4ｔフック（430kg）					9.4ｔフック（430kg）					9.4ｔフック（430kg）				
巻掛本数	1本掛け					1本掛け					1本掛け					1本掛け				

作業半径 (m)	50.0mブーム				
	オフセット				
	10°	20°	30°	45°	60°
24.0	3.8				
26.0	3.8				
28.0	3.8				
30.0	3.8	3.8			
32.0	3.8	3.8			
34.0	3.8	3.8	3.8		
36.0	3.8	3.8	3.8		
38.0	3.8	3.8	3.8		
40.0	3.8	3.8	3.8		
42.0	3.8	3.8	3.8	3.8	
44.0	3.7	3.8	3.8	3.8	
46.0	3.6	3.7	3.7	3.8	3.3
48.0	3.2	3.6	3.6	3.7	3.3
50.0	2.8	3.2	3.5	3.6	3.3
55.0	2.1	2.4	2.8	3.3	3.3
60.0	1.5	1.6	2.0	2.5	
65.0				1.6	
θ(°)	48～83	51～83	54～83	55～83	64～83
標準フック	9.4ｔフック（430kg）				
巻掛本数	1本掛け				

ラフィングジブ

■LS性能　1.8m＋45mラフィングジブ

単位（t）

作業半径 (m)	31.8mブーム オフセット 10°	20°	30°	45°	60°	36.3mブーム オフセット 10°	20°	30°	45°	60°	40.9mブーム オフセット 10°	20°	30°	45°	60°	45.4mブーム オフセット 10°	20°	30°	45°	60°
20.0	5.8																			
22.0	5.8					5.0														
24.0	5.8					5.0					4.2					3.5				
26.0	5.7					5.0					4.2					3.5				
28.0	5.6	5.2				5.0					4.2					3.5				
30.0	5.5	5.2				5.0	5.0				4.2	4.2				3.5				
32.0	5.3	5.0				5.0	5.0				4.2	4.2				3.5	3.5			
34.0	5.2	4.8	4.3			5.0	5.0				4.2	4.2				3.5	3.5			
36.0	5.0	4.6	4.2			4.9	4.9	4.1			4.2	4.2	4.0			3.5	3.5			
38.0	4.9	4.5	4.1			4.8	4.8	4.1			4.2	4.2	4.0			3.5	3.5	3.5		
40.0	4.7	4.3	3.9			4.7	4.7	4.1			4.2	4.2	3.9			3.5	3.5	3.5		
42.0	4.6	4.1	3.8	3.5		4.6	4.6	4.1			4.2	4.1	3.8			3.5	3.5	3.5		
44.0	4.4	4.0	3.7	3.3		4.5	4.5	4.1	3.3		4.2	4.0	3.7			3.5	3.5	3.5		
46.0	4.2	3.9	3.6	3.3		4.4	4.4	4.1	3.3		4.1	3.9	3.7	3.3		3.5	3.5	3.5	3.0	
48.0	4.1	3.7	3.5	3.3	3.1	4.3	4.3	4.0	3.3		4.0	3.8	3.6	3.2		3.4	3.5	3.5	3.0	
50.0	4.0	3.6	3.4	3.2	3.1	4.2	4.2	3.9	3.2	3.0	3.8	3.7	3.5	3.2	3.0	3.2	3.5	3.4	3.0	
55.0	3.8	3.4	3.2	3.2	3.1	3.9	3.8	3.4	2.9	3.0	3.5	3.5	3.4	3.1	3.0	2.8	3.3	3.1	3.0	2.7
60.0	3.6	3.3	3.2	3.1		2.8	3.3	3.0	2.7		3.0	3.3	3.2	3.1	3.0	2.1	2.4	2.8	2.8	2.5
65.0	2.7	3.1	3.1			1.7	2.2	2.7	2.4			2.6	3.0	3.0			1.7	2.1	2.5	
70.0			2.1											2.5					1.7	
θ(°)	32～83	36～83	36～83	52～83	63～83	42～83	47～83	51～83	55～83	67～83	47～83	46～83	50～83	51～83	62～83	50～83	50～83	53～83	55～83	65～83
標準フック	9.4 t フック（430kg）					9.4 t フック（430kg）					9.4 t フック（430kg）					9.4 t フック（430kg）				
巻掛本数	1本掛け					1本掛け					1本掛け					1本掛け				

作業半径 (m)	50.0mブーム オフセット 10°	20°	30°	45°	60°
26.0	2.8				
28.0	2.8				
30.0	2.8				
32.0	2.8				
34.0	2.8	2.8			
36.0	2.8	2.8			
38.0	2.8	2.8			
40.0	2.8	2.8	2.8		
42.0	2.8	2.8	2.8		
44.0	2.8	2.8	2.8		
46.0	2.7	2.8	2.8		
48.0	2.6	2.8	2.8	2.8	
50.0	2.5	2.8	2.8	2.8	
55.0	2.2	2.4	2.6	2.8	2.3
60.0	1.9	2.1	2.3	2.5	2.3
65.0		1.7	1.9	2.2	2.3
70.0				1.4	
θ(°)	53～83	53～83	56～83	58～83	62～83
標準フック	9.4 t フック（430kg）				
巻掛本数	1本掛け				

ラフィングジブ

■LA性能　1.8m＋11mラフィングジブ

単位（t）

作業半径 (m)	18.1mブーム					22.6mブーム					31.8mブーム				
	オフセット					オフセット					オフセット				
	10°	20°	30°	45°	60°	10°	20°	30°	45°	60°	10°	20°	30°	45°	60°
6.0	75.0					61.0									
7.0	75.0					61.0									
8.0	71.6	66.0				61.0									
9.0	66.3	63.0	52.6			61.0	61.0				38.9				
10.0	62.9	59.8	51.0			57.8	58.6				38.9				
11.0	56.8	56.8	49.5	41.6		52.6	54.0	51.2			38.9	35.0			
12.0	51.6	52.7	47.5	40.4		48.3	50.0	49.4			37.3	34.6			
14.0	42.9	43.8	44.6	38.1	29.0	41.1	42.5	43.7	40.0	31.1	33.8	32.5	29.5		
16.0	36.1	36.9	37.6	36.3	28.2	34.9	35.9	36.7	37.8	30.3	29.4	30.5	29.5	27.4	23.2
18.0	30.9	31.5	32.1	32.8		29.7	30.5	31.2	32.1	29.7	25.7	26.6	27.6	27.0	23.0
20.0	26.7	27.2	27.7	28.1		25.5	26.2	26.8	27.4		22.6	23.5	24.2	24.7	22.9
22.0	23.2	23.6	24.0	24.3		21.7	22.3	22.9	23.5		20.0	20.7	21.4	22.3	22.1
24.0	19.7	20.1	20.3			18.3	18.8	19.3	19.7		17.9	18.5	19.4	19.8	
26.0	17.0	17.1				15.5	15.9	16.3			15.6	16.1	16.6	17.1	
28.0						13.2	13.5	13.7			13.3	13.7	14.1	14.5	
30.0						11.3	11.5				11.3	11.7	12.0	12.3	
32.0											9.7	10.0	10.2		
34.0											8.2	8.5	8.7		
36.0											7.0	7.2	7.3		
38.0											5.9	6.0			
40.0											4.9				
θ(°)	26～83	28～83	33～83	43～83	66～83	26～83	28～83	32～83	48～83	65～83	19～83	24～83	31～83	48～83	65～83
標準フック	110 t フック（2,100kg）					65 t フック（940kg）					65 t フック（940kg）				
巻掛本数	8本掛け					7本掛け					5本掛け				

ラフィングジブ

■LA性能　1.8m＋20mラフィングジブ

単位（t）

作業半径 (m)	18.1mブーム					22.6mブーム					31.8mブーム					36.3mブーム				
	オフセット					オフセット					オフセット					オフセット				
	10°	20°	30°	45°	60°	10°	20°	30°	45°	60°	10°	20°	30°	45°	60°	10°	20°	30°	45°	60°
9.0	47.0																			
10.0	47.0					43.0														
11.0	46.6					43.0														
12.0	45.0	40.0				43.0					26.5									
14.0	42.2	37.4				40.8	39.1				26.5					18.0				
16.0	38.3	34.2	30.0			37.2	35.9	29.7			26.5	25.7				18.0				
18.0	33.0	31.3	27.9			31.9	33.1	28.5			25.8	25.0	23.1			18.0	18.0			
20.0	28.7	29.0	26.2	21.8		27.6	28.8	27.3	22.6		23.4	24.3	22.4			18.0	17.3	18.0		
22.0	25.3	26.1	24.6	20.8	16.2	24.1	25.2	25.8	21.9	17.2	21.1	22.1	21.8	18.6		18.0	16.6	17.2		
24.0	22.2	23.1	23.4	19.9	15.8	20.9	22.0	22.7	21.1	16.7	18.9	19.8	20.8	18.2		16.8	15.9	16.5	14.7	
26.0	19.3	20.1	20.8	19.1	15.5	18.0	18.9	19.9	20.3	16.2	16.9	17.8	18.6	17.9	15.2	15.6	15.2	15.7	14.4	12.2
28.0	16.9	17.5	18.1	18.5		15.6	16.4	17.2	18.2	16.0	15.1	16.0	16.8	17.6	15.0	14.1	14.5	15.0	14.3	12.1
30.0	14.9	15.4	15.9	16.4		13.6	14.3	14.9	15.7		13.1	14.0	14.8	15.8	14.9	12.7	13.2	13.5	14.0	12.0
32.0	13.2	13.6	13.9			11.8	12.4	13.0	13.6		11.4	12.2	12.9	13.7	14.2	11.4	11.9	12.7	12.7	11.9
34.0	11.6	11.9	12.1			10.3	10.8	11.3			9.9	10.6	11.2	11.9		9.9	10.7	11.2	11.6	11.8
36.0	10.3					9.0	9.4	9.7			8.6	9.2	9.7	10.3		8.6	9.3	9.8	10.5	
38.0						7.9	8.2				7.5	8.0	8.4	8.9		7.5	8.0	8.5	9.1	
40.0						6.8					6.4	6.9	7.2			6.4	6.9	7.4	7.8	
42.0											5.5	5.9	6.2			5.5	6.0	6.3	6.7	
44.0											4.7	5.0	5.2			4.7	5.1	5.4		
46.0											4.0	4.2				3.9	4.2	4.5		
48.0											3.3	3.4				3.2	3.5	3.7		
50.0																2.4	2.7			
θ(°)	18～83	25～83	25～83	47～83	62～83	20～83	26～83	36～83	51～83	63～83	23～83	25～83	35～83	51～83	63～83	29～83	31～83	35～83	49～83	64～83
標準フック	65 t フック（940kg）					65 t フック（940kg）					65 t フック（940kg）					65 t フック（940kg）				
巻掛本数	6本掛け					5本掛け					4本掛け					3本掛け				

作業半径 (m)	40.9mブーム					45.4mブーム					50.0mブーム				
	オフセット					オフセット					オフセット				
	10°	20°	30°	45°	60°	10°	20°	30°	45°	60°	10°	20°	30°	45°	60°
16.0	14.5					11.0									
18.0	14.5	14.1				11.0					9.1				
20.0	14.5	14.1				11.0	11.0				9.1				
22.0	14.5	14.1	14.1			11.0	11.0	11.0			9.1	9.1			
24.0	14.5	13.9	13.8	13.1		11.0	11.0	11.0			9.1	9.1	8.6		
26.0	13.5	13.7	13.6	13.1		11.0	11.0	11.0	11.0		9.1	9.1	8.6		
28.0	12.2	13.0	13.4	13.1	12.0	10.4	10.4	10.5	10.5		9.1	9.0	8.6	7.8	
30.0	11.2	11.8	12.3	13.1	12.0	9.8	9.8	10.0	10.0	9.3	8.2	8.8	8.6	7.8	6.8
32.0	10.2	10.8	11.2	11.9	12.0	9.2	9.2	9.5	9.5	9.3	7.4	8.0	8.1	7.8	6.8
34.0	9.3	9.8	10.2	10.8	11.3	8.3	8.6	9.0	9.0	9.3	6.7	7.3	7.7	7.8	6.8
36.0	8.4	8.9	9.3	9.8	10.2	7.4	7.8	8.1	8.5	8.8	5.9	6.5	7.0	7.4	6.8
38.0	7.3	7.9	8.5	9.0		6.7	7.0	7.3	7.7	7.9	5.4	5.8	6.3	7.0	6.8
40.0	6.2	6.8	7.3	7.8		6.0	6.3	6.6	6.9		4.9	5.2	5.6	6.3	6.6
42.0	5.3	5.8	6.3	6.7		5.1	5.6	5.9	6.2		4.3	4.7	5.0	5.6	
44.0	4.5	5.0	5.3	5.7		4.3	4.8	5.2	5.6		3.7	4.2	4.4	5.0	
46.0	3.8	4.1	4.5			3.6	4.0	4.4	4.8		3.2	3.6	4.0	4.3	
48.0	3.0	3.4	3.7			2.8	3.3	3.6	3.9		2.6	3.1	3.4	3.8	
50.0	2.3	2.6	2.9			2.0	2.5	2.8			1.8	2.4	2.8	3.2	
θ(°)	37～83	39～83	41～83	51～83	64～83	42～83	45～83	46～83	49～83	64～83	47～83	49～83	51～83	52～83	64～83
標準フック	65 t フック（940kg）					65 t フック（940kg）					65 t フック（940kg）				
巻掛本数	3本掛け					3本掛け					3本掛け				

ラフィングジブ

■LA性能　1.8m＋29mラフィングジブ

単位（t）

作業半径 (m)	18.1mブーム オフセット 10°	20°	30°	45°	60°	22.6mブーム オフセット 10°	20°	30°	45°	60°	31.8mブーム オフセット 10°	20°	30°	45°	60°	36.3mブーム オフセット 10°	20°	30°	45°	60°
12.0	27.0																			
14.0	27.0					25.0														
16.0	25.9	23.0				25.0					16.8					11.0				
18.0	25.2	23.0				24.8	22.8				16.8					11.0				
20.0	23.9	22.2				24.0	22.0				16.8	16.8				11.0				
22.0	22.7	21.3	19.5			23.1	21.2	20.0			16.8	16.8				11.0	11.0			
24.0	21.8	20.4	18.5			22.0	20.4	19.1			16.8	16.8	16.8			11.0	11.0			
26.0	20.8	19.2	17.5	14.0		19.5	19.7	18.2			16.5	16.8	16.5			11.0	11.0	11.0		
28.0	18.3	18.2	16.5	14.0		17.1	18.3	17.4	15.0		16.0	16.5	16.0			11.0	11.0	11.0		
30.0	16.3	17.0	16.0	13.3	10.7	15.0	16.1	16.5	14.4		14.5	15.6	15.6	13.3		11.0	11.0	11.0		
32.0	14.5	15.3	15.0	12.8	10.3	13.2	14.2	15.1	13.8	10.9	12.8	13.9	15.0	13.1		10.5	10.5	10.6	11.0	
34.0	12.9	13.6	14.3	12.3	10.1	11.7	12.5	13.4	13.3	10.7	11.2	12.3	13.2	12.8	10.7	10.0	10.0	10.3	10.5	8.5
36.0	11.6	12.2	12.7	11.9		10.3	11.1	11.8	12.8	10.5	9.9	10.8	11.7	12.6	10.6	9.5	9.5	9.9	10.1	8.4
38.0	10.4	10.9	11.4	11.7		9.1	9.8	10.5	11.3		8.7	9.5	10.3	11.4	10.5	8.4	9.1	9.6	9.7	8.3
40.0	9.3	9.7	10.1			8.1	8.7	9.2	9.9		7.6	8.4	9.1	10.0	10.4	7.3	8.2	8.8	9.3	8.2
42.0	8.4	8.7	9.0			7.2	7.7	8.1	8.7		6.7	7.4	8.0	8.8		6.4	7.1	7.8	8.5	8.2
44.0	7.5	7.7				6.3	6.7	7.1			5.8	6.5	7.0	7.7		5.6	6.2	6.9	7.6	
46.0						5.5	5.9	6.1			5.1	5.6	6.1	6.7		4.8	5.4	6.0	6.6	
48.0						4.8	5.1				4.4	4.8	5.3	5.7		4.1	4.6	5.1	5.7	
50.0											3.7	4.1	4.5			3.5	3.9	4.4	4.8	
55.0											2.2	2.5				1.9	2.3	2.7		
θ(°)	23～83	27～83	33～83	51～83	66～83	24～83	28～83	33～83	48～83	66～83	28～83	31～83	36～83	49～83	65～83	36～83	39～83	42～83	46～83	65～83
標準フック	65 t フック（940kg）					65 t フック（940kg）					25 t フック（730kg）					25 t フック（730kg）				
巻掛本数	4本掛け					4本掛け					2本掛け					2本掛け				

作業半径 (m)	40.9mブーム オフセット 10°	20°	30°	45°	60°	45.4mブーム オフセット 10°	20°	30°	45°	60°	50.0mブーム オフセット 10°	20°	30°	45°	60°
18.0	9.0														
20.0	9.0					8.0					6.6				
22.0	9.0	8.4				8.0					6.6				
24.0	9.0	8.4				8.0	8.0				6.6				
26.0	9.0	8.4	8.4			8.0	8.0				6.6	6.4			
28.0	9.0	8.4	8.4			8.0	8.0	8.0			6.5	6.3			
30.0	8.8	8.4	8.4			8.0	8.0	8.0			6.3	6.1	6.1		
32.0	8.5	8.4	8.4	7.8		8.0	8.0	8.0			6.0	6.0	6.0		
34.0	8.1	8.1	8.4	7.8		7.5	8.0	8.0	7.0		5.8	5.9	5.9	5.4	
36.0	7.8	7.9	8.1	7.8	7.0	7.1	7.4	7.5	7.0		5.6	5.8	5.8	5.4	
38.0	7.5	7.7	7.9	7.8	7.0	6.7	6.9	7.1	7.0	6.0	5.1	5.6	5.7	5.4	4.2
40.0	6.9	7.3	7.7	7.8	7.0	6.0	6.4	6.6	7.0	6.0	4.6	5.1	5.6	5.3	4.2
42.0	6.1	6.7	7.2	7.5	7.0	5.4	5.8	6.2	6.5	6.0	4.1	4.6	5.1	5.2	4.2
44.0	5.3	6.0	6.7	7.2	7.0	4.8	5.2	5.6	6.1	6.0	3.6	4.1	4.6	5.1	4.2
46.0	4.5	5.2	5.8	6.6		4.3	4.7	5.1	5.8	5.8	3.1	3.6	4.2	4.9	4.2
48.0	3.8	4.5	5.0	5.7		3.6	4.2	4.5	4.9		2.8	3.2	3.7	4.5	4.2
50.0	3.2	3.8	4.3	4.8		2.9	3.6	4.0	4.4		2.4	2.8	3.2	4.0	
55.0		2.1	2.6				1.9	2.4	2.9				2.3	2.8	
θ(°)	44～83	45～83	47～83	51～83	65～83	48～83	49～83	51～83	54～83	65～83	51～83	54～83	55～83	57～83	65～83
標準フック	25 t フック（730kg）					25 t フック（730kg）					25 t フック（730kg）				
巻掛本数	2本掛け					2本掛け					2本掛け				

ラフィングジブ

■LA性能　1.8m＋37mラフィングジブ

単位（ｔ）

作業半径 (m)	31.8mブーム					36.3mブーム					40.9mブーム					45.4mブーム				
	オフセット					オフセット					オフセット					オフセット				
	10°	20°	30°	45°	60°	10°	20°	30°	45°	60°	10°	20°	30°	45°	60°	10°	20°	30°	45°	60°
18.0	8.5																			
20.0	8.5					7.4					6.3									
22.0	8.5					7.4					6.3					5.0				
24.0	8.5	8.5				7.4					6.3					5.0				
26.0	8.5	8.5				7.4	7.4				6.3	6.3				5.0				
28.0	8.5	8.5				7.4	7.4				6.3	6.3				5.0	5.0			
30.0	8.5	8.5	8.4			7.4	7.4	7.4			6.3	6.3				5.0	5.0			
32.0	8.5	8.5	8.2			7.4	7.4	7.4			6.2	6.2	6.3			5.0	5.0			
34.0	8.5	8.5	8.0			7.4	7.4	7.4			6.1	6.1	6.3			5.0	5.0	5.0		
36.0	8.5	8.3	7.8	7.2		7.4	7.4	7.4			6.0	6.1	6.2			5.0	5.0	5.0		
38.0	8.5	8.1	7.6	7.0		7.4	7.4	7.4	6.7		5.9	6.0	6.1	6.1		5.0	5.0	5.0		
40.0	8.5	8.0	7.4	6.8		7.4	7.4	7.4	6.4		5.8	5.9	6.0	6.1		5.0	5.0	5.0	5.0	
42.0	7.9	7.8	7.2	6.7	5.9	7.0	7.4	7.4	6.2	5.5	5.7	5.8	5.9	6.0		5.0	5.0	5.0	5.0	
44.0	7.1	7.6	7.0	6.5	5.8	6.4	6.8	7.2	6.0	5.3	5.6	5.7	5.8	6.0	5.2	4.9	5.0	5.0	5.0	
46.0	6.3	7.1	6.9	6.3	5.6	5.9	6.3	6.8	5.8	5.3	5.5	5.6	5.7	5.9	5.2	4.6	4.8	5.0	5.0	5.0
48.0	5.6	6.3	6.8	6.2	5.5	5.3	5.8	6.3	5.6	5.3	5.0	5.3	5.6	5.8	5.2	4.2	4.6	4.8	5.0	5.0
50.0	4.9	5.6	6.2	6.1		4.6	5.3	5.6	5.5	5.3	4.3	5.1	5.5	5.7	5.2	3.8	4.2	4.5	4.7	5.0
55.0	3.5	4.0	4.4	5.0		3.2	3.8	4.3	4.9		2.9	3.6	4.1	4.9		2.6	3.2	3.5	3.9	4.3
60.0	2.2	2.7	3.0				2.4	2.9				2.2	2.7	3.2			1.9	2.6	3.0	
θ(°)	34～83	38～83	41～83	45～83	66～83	41～83	44～83	47～83	51～83	61～83	46～83	48～83	51～83	54～83	64～83	49～83	51～83	54～83	58～83	61～83
標準フック	9.4ｔフック（430kg）					9.4ｔフック（430kg）					9.4ｔフック（430kg）					9.4ｔフック（430kg）				
巻掛本数	1本掛け					1本掛け					1本掛け					1本掛け				

作業半径 (m)	50.0mブーム				
	オフセット				
	10°	20°	30°	45°	60°
24.0	3.8				
26.0	3.8				
28.0	3.8				
30.0	3.8	3.8			
32.0	3.8	3.8			
34.0	3.8	3.8	3.8		
36.0	3.8	3.8	3.8		
38.0	3.8	3.8	3.8		
40.0	3.8	3.8	3.8		
42.0	3.8	3.8	3.8	3.8	
44.0	3.7	3.8	3.8	3.8	
46.0	3.6	3.7	3.7	3.8	3.3
48.0	3.2	3.6	3.6	3.7	3.3
50.0	2.8	3.2	3.5	3.6	3.3
55.0	2.1	2.4	2.8	3.3	3.3
60.0			2.0	2.5	
θ(°)	52～83	56～83	57～83	61～83	64～83
標準フック	9.4ｔフック（430kg）				
巻掛本数	1本掛け				

ラフィングジブ

■LA性能　1.8m＋45mラフィングジブ

単位（t）

作業半径 (m)	31.8mブーム					36.3mブーム					40.9mブーム					45.4mブーム				
	オフセット					オフセット					オフセット					オフセット				
	10°	20°	30°	45°	60°	10°	20°	30°	45°	60°	10°	20°	30°	45°	60°	10°	20°	30°	45°	60°
20.0	5.8																			
22.0	5.8					5.0														
24.0	5.8					5.0					4.2					3.5				
26.0	5.7					5.0					4.2					3.5				
28.0	5.6	5.2				5.0					4.2					3.5				
30.0	5.5	5.2				5.0	5.0				4.2	4.2				3.5				
32.0	5.3	5.0				5.0	5.0				4.2	4.2				3.5	3.5			
34.0	5.2	4.8	4.3			5.0	5.0				4.2	4.2				3.5	3.5			
36.0	5.0	4.6	4.2			4.9	4.9	4.1			4.2	4.2	4.0			3.5	3.5			
38.0	4.9	4.5	4.1			4.8	4.8	4.1			4.2	4.2	4.0			3.5	3.5	3.5		
40.0	4.7	4.3	3.9			4.7	4.7	4.1			4.2	4.2	3.9			3.5	3.5	3.5		
42.0	4.6	4.1	3.8	3.5		4.6	4.6	4.1			4.2	4.1	3.8			3.5	3.5	3.5		
44.0	4.4	4.0	3.7	3.3		4.5	4.5	4.1	3.3		4.2	4.0	3.7			3.5	3.5	3.5		
46.0	4.2	3.9	3.6	3.3		4.4	4.4	4.1	3.3		4.1	3.9	3.7	3.3		3.5	3.5	3.5	3.0	
48.0	4.1	3.7	3.5	3.3	3.1	4.3	4.3	4.0	3.3		4.0	3.8	3.6	3.2		3.4	3.5	3.5	3.0	
50.0	4.0	3.6	3.4	3.2	3.1	4.2	4.2	3.9	3.2	3.0	3.8	3.7	3.5	3.2	3.0	3.2	3.5	3.4	3.0	
55.0	3.8	3.4	3.2	3.2	3.1	3.7	3.8	3.4	2.9	3.0	3.4	3.5	3.4	3.1	3.0	2.8	3.3	3.1	3.0	2.7
60.0	2.8	3.3	3.2	3.1		2.5	3.1	3.0	2.7		2.1	2.9	3.2	3.1	3.0		2.4	2.8	2.8	2.5
65.0		2.2	2.6					2.5	2.4			1.6	2.3	2.9				2.0	2.5	
70.0														1.5						
θ(°)	40～83	42～83	46～83	52～83	63～83	44～83	48～83	51～83	55～83	67～83	48～83	47～83	50～83	51～83	62～83	54～83	55～83	57～83	61～83	65～83
標準フック	9.4 t フック（430kg）					9.4 t フック（430kg）					9.4 t フック（430kg）					9.4 t フック（430kg）				
巻掛本数	1本掛け					1本掛け					1本掛け					1本掛け				

作業半径 (m)	50.0mブーム				
	オフセット				
	10°	20°	30°	45°	60°
26.0	2.8				
28.0	2.8				
30.0	2.8				
32.0	2.8				
34.0	2.8	2.8			
36.0	2.8	2.8			
38.0	2.8	2.8			
40.0	2.8	2.8	2.8		
42.0	2.8	2.8	2.8		
44.0	2.8	2.8	2.8		
46.0	2.7	2.8	2.8		
48.0	2.6	2.8	2.8	2.8	
50.0	2.5	2.8	2.8	2.8	
55.0	2.2	2.4	2.6	2.8	2.3
60.0		2.1	2.3	2.5	2.3
65.0				2.2	2.3
θ(°)	57～83	57～83	61～83	63～83	66～83
標準フック	9.4 t フック（430kg）				
巻掛本数	1本掛け				

ラフィングジブの構成図

【留意事項】
◆ジブの長さに応じてトップジブ、中感じ部及びテンションロッドを（重荷重用と軽荷重用）選択してください。
◆ジブの配列は下記に従ってください。これ以外の配列の使用は禁止します。

ラフィングジブ構成図

	A（重荷重用）	B（軽荷重用）
トップジブ	シーブ4枚	シーブ1枚
中間ジブ	9.0m	8.0m
テンションロッド	8.835m	7.82m

11mジブ

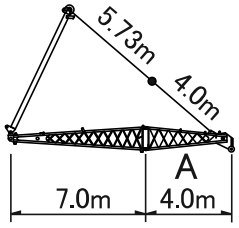

20mジブ

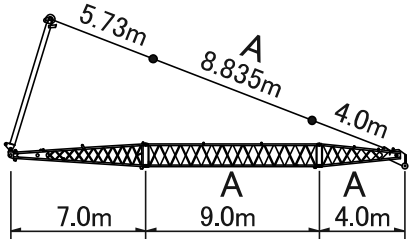

29mジブ

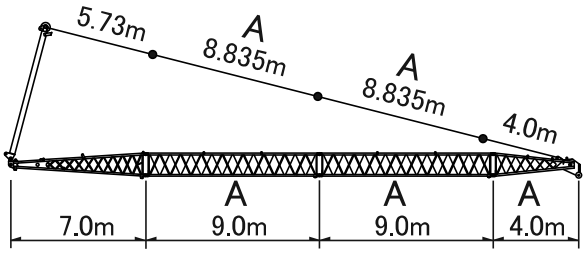

37mジブ

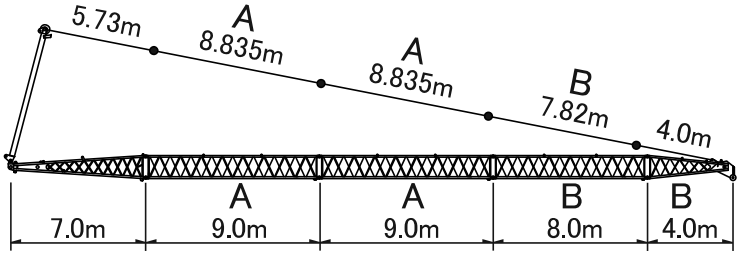

45mジブ

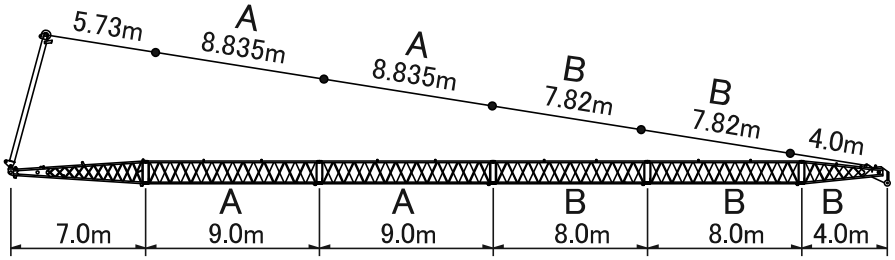

AR-1600M　重量分布一覧表

キャリア　RTF160-5

道路走行

●ブーム

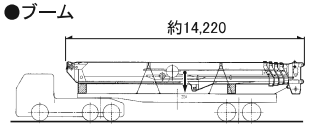

●旋回体

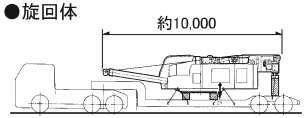

●キャリア

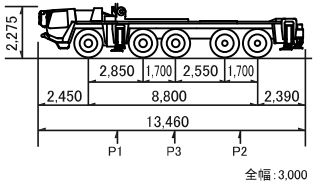

本車両は車両制限令により、走行時に通行許可証が必要です。許可証に示す通行条件で走行してください。

	P1	P3	P2	合 計
車両総重量(t)	19.5	1.4	20.0	40.9

ブーム構内移動姿勢

下表は構内移動時の姿勢を便宜上表したものであり、重量等は計算値です。
また道路走行時には、必ず左の走行姿勢にしてください。

① カウンターウエイトなし
ブーム付(前方)

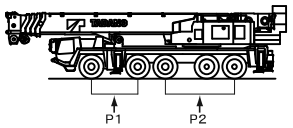

※速度60km/h以下

	P1	P2	合 計
車両総重量(t)	35.0	52.5	87.5

③ カウンタウエイトなし
ブームなし(前方)

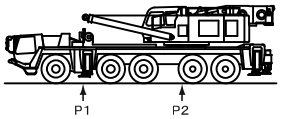

※サスペンションロックのこと
※速度5km/h以下

	P1	P2	合 計
車両総重量(t)	11.8	49.8	61.6

④ カウンタウエイトなし
ブームなし(後方)

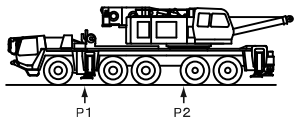

※速度60km/h以下

	P1	P2	合 計
車両総重量(t)	20.3	41.3	61.6

⑤ カウンターウエイト 48トン
ブーム付(後方)

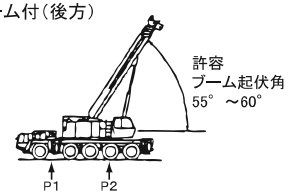

※サスペンションロックのこと
※速度5km/h以下

⑥ カウンターウエイト 23トン
ブーム付(後方)

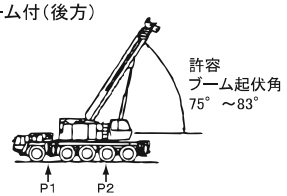

※サスペンションロックのこと
※速度5km/h以下

⑦ カウンターウエイト 32トン
ブーム付(後方)

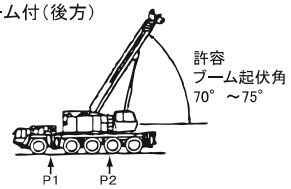

※サスペンションロックのこと
※速度5km/h以下

⑧ カウンターウエイト 42トン
ブーム付(後方)

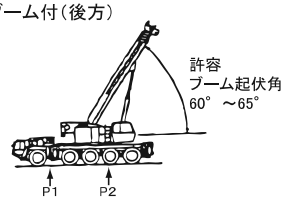

※サスペンションロックのこと
※速度5km/h以下

ブーム起伏角	P1	P2	合 計
55°～60°	50.0	85.5	135.5
	52.4	83.1	

ブーム起伏角	P1	P2	合 計
75°～83°	39.2	71.3	110.5
	44.0	66.5	

ブーム起伏角	P1	P2	合 計
70°～75°	46.8	76.1	119.5
	46.2	73.3	

ブーム起伏角	P1	P2	合 計
60°～65°	41.8	82.7	129.5
	49.4	80.1	

単体重量表

名 称	形 状	重量	名 称	形 状	重量
ブーム	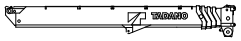	約25t	フルオート ラフィングジブ		約6.4t
旋回体		約21t	ラフィングジブ	ラフィングジブ ベースジブ 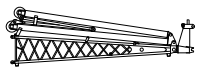 ベースジブのみの重量 4.2t	約9.3t
カウンタウエイト		約48t			

［注記］ 1. 上表のP1は1軸・2軸の和、P2は3～5軸の和を示しています。

［構内移動上の注意］

1. ブームは全縮にしてください。
2. 旋回ブレーキをかけ、旋回ロックピンで旋回ロックしておいてください。
3. 旋回体、ブーム等を装着すると、油圧サスペンション切替スイッチを「クレーン架装」側にしてください。
4. ③、⑤～⑧状態の時は、必ずシフトレバーを「1速」位置に入れて走行してください。
5. 総重量が著しく増加しているので、安全走行のために急発進、急停止するような走行操作はしないでください。
   走行は低速で、安全な運転をしてください。
6. 軸重量が大きくなっています。地面がへこんだり、割れたりする恐れがあります。
   橋、地下埋設等について、走行前に確認してください。
7. 長時間駐車する場合は、アクスル・タイヤ保護のため、アウトリガジャッキを設置して、タイヤを浮かせておいてください。
8. サスペンションシリンダが全伸長あるいは前縮小でのストロークエンド状態で走行すると1カ所の軸重に荷重が集中することがあります。
   必ずストロークエンド状態から少し縮小するか伸長して走行してください。
9. タイヤ空気圧9.0kgf/cm²にしてください。